RDC



БЕСШПОНОЧНЫЕ КОНИЧЕСКИЕ СОЕДИНЕНИЯ

К бесшпоночным коническим соединениям относятся соединения с соосными охватываемой и охватывающей поверхностями, предназначенные для передачи вращающего момента. Термин «вал» следует относить как к валам, так и к осям, и к другим деталям с охватываемой поверхностью. В качестве втулки могут быть зубчатые колеса, установленные на вал, полумуфты, шкивы, звездочки.

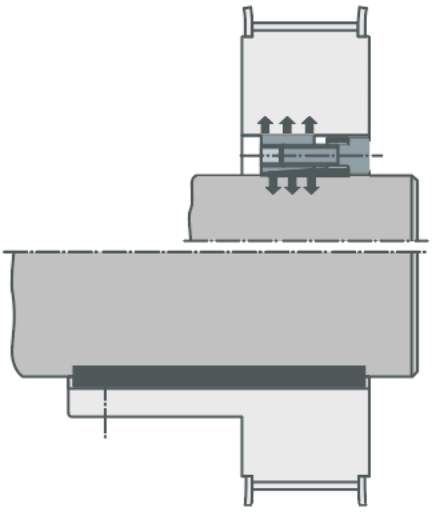

Шпоночные соединения

Служат для соединения деталей с валами с помощью шпонок, устанавливаемых в пазах детали и вала и передающих вращающий момент. Соединения широко распространены благодаря простоте конструкции и низкой стоимости. Недостатки их заключаются в ослаблении вала шпоночным пазом и в снижении усталостной прочности вала из-за концентрации напряжений. На полых валах применять шпонки не рекомендуется. Чаще всего применяются шпоночные соединения с использованием призматических и сегментных шпонок.

Бесшпоночные конические соединения

Моменты и осевые нагрузки передаются силами трения на поверхности контакта вала и ступицы. При затяжке гайки/винта конические кольца и надвигаются друг на друга. Наружные кольца растягиваются и плотно прижимаются к ступице, а внутренние – сжимаются и прижимаются к валу. Давление p на контакте определяет несущую способность соединения. Воспринимают крутящий момент, осевые силы, поперечные силы и изгибающий момент.

Преимущества бесшпоночных конических соединений:

-беззазорные;
-отсутствие эффекта среза, в сравнении со шпоночным соединением;
-идеально для реверсивных режимов работы;
-одновременное восприятие и осевых сил, и крутящего момента;
-простая ориентация ступицы и вала;
-компактный демонтаж благодаря большой удельной мощности;
-бюджетность благодаря геометрии конструкции;
-демонтируется даже после долгой работы.

Требования к сопрягаемым деталям:

- чистота поверхности R_z = 10 – 25 мкм
- допуск на вал по h8, допуск на втулку по H8

KCE-01 (взаимозаменяемы с RFN7012, TLK200, RCK40, KLGG, BK40, KTR100 - не является 100% аналогом, имеются некоторые небольшие отличия)

Материалы: углеродистая сталь C45E, легированная сталь 42CrMo4V, нержавеющая сталь.



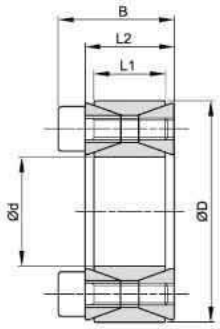

Размеры				Передаваемый крутящий момент	Воспринимаемая осевая сила	Контактные напряжения		DIN912-12.9			Вес кг
						Вал	Втулка	n	Размер	Момент затяжки	
dxD	L1	L2	B	Mt	Ft	P	P1			Ts	
мм	мм	мм	мм	Нм	кН	Н/мм²	Н/мм²			Нм	
19 x 47	17	20	26	298	31	286	116	8	M6x18	14,9	0,25
20 x 47	17	20	26	313	31	272	116	8	M6x18	14,9	0,24
22 x 47	17	20	26	345	31	247	116	8	M6x18	14,9	0,23
24 x 50	17	20	26	424	35	255	123	9	M6x18	14,9	0,26
25 x 50	17	20	26	441	35	245	123	9	M6x18	14,9	0,25
28 x 55	17	20	26	549	39	243	124	10	M6x18	14,9	0,30
30 x 55	17	20	26	588	39	227	124	10	M6x18	14,9	0,29
32 x 60	17	20	26	752	47	255	136	12	M6x18	14,9	0,30
35 x 60	17	20	26	822	47	233	136	12	M6x18	14,9	0,32
38 x 65	17	20	26	1042	55	250	146	14	M6x18	14,9	0,36
40 x 65	17	20	26	1097	55	238	146	14	M6x18	14,9	0,34
42 x 75	20	24	32	1740	83	291	163	12	M8x22	35	0,48
45 x 75	20	24	32	1864	83	271	163	12	M8x22	35	0,57
48 x 80	20	24	32	1988	83	254	153	12	M8x22	35	0,59
50 x 80	20	24	32	2071	83	244	153	12	M8x22	35	0,60
55 x 85	20	24	32	2658	97	259	168	14	M8x22	35	0,63
60 x 90	20	24	32	2900	97	238	158	14	M8x22	35	0,69
65 x 95	20	24	32	3587	110	250	171	16	M8x22	35	0,73
70 x 110	24	28	38	5345	153	268	171	14	M10x25	69	1,26

Пример обозначения для заказа: KCE-01 d x D, материал углеродистая сталь C45E

KCE-01 (взаимозаменяемы с RFN7012, TLK200, RCK40, KLGG, BK40, KTR100 - не является 100% аналогом, имеются некоторые небольшие отличия)

Материалы: углеродистая сталь C45E, легированная сталь 42CrMo4V, нержавеющая сталь.



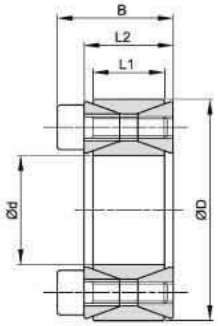

Размеры				Передаваемый крутящий момент	Воспринимаемая осевая сила	Контактные напряжения		DIN912-12.9			Вес кг
						Вал	Втулка	n	Размер	Момент затяжки	
dxD	L1	L2	B	Mt	Ft	P	P1			Ts	
мм	мм	мм	мм	Нм	кН	Н/мм²	Н/мм²			Нм	
75 x 115	24	28	38	5727	153	250	163	14	M10x25	69	1,33
80 x 120	24	28	38	6108	153	235	156	14	M10x25	69	1,40
85 x 125	24	28	38	7417	175	252	172	16	M10x25	69	1,49
90 x 130	24	28	38	7854	175	238	165	16	M10x25	69	1,53
95 x 135	24	28	38	9326	196	254	179	18	M10x25	69	1,62
100 x 145	26	33	45	11362	227	258	178	14	M12x30	123,3	2,01
110 x 155	26	33	45	12498	227	234	166	14	M12x30	123,3	2,15
120 x 165	26	33	45	15578	260	245	178	16	M12x30	123,3	2,35
130 x 180	34	38	50	21095	325	217	156	20	M12x35	123,3	3,51
140 x 190	34	38	50	24993	357	221	163	22	M12x35	123,3	3,85
150 x 200	34	38	50	29217	390	225	169	24	M12x35	123,3	4,07
160 x 210	34	38	50	33756	422	229	174	26	M12x35	123,3	4,30
170 x 225	38	44	58	39483	465	212	160	22	M14x40	187	5,80
180 x 235	38	44	58	45606	507	218	167	24	M14x40	187	6,00
190 x 250	46	52	66	56163	591	199	152	28	M14x45	187	8,50
200 x 260	46	52	66	63342	633	203	156	30	M14x45	187	8,60
220 x 285	50	56	72	81960	745	200	154	26	M16x50	290	10,64
240 x 305	50	56	72	103162	860	211	166	30	M16x50	290	11,64
260 x 325	50	56	72	126669	974	211	177	34	M16x50	290	12,65
280 x 355	60	66	84	157339	1124	197	156	32	M18X60	400	19,39
300 x 375	60	66	84	189653	1264	207	166	36	M18X60	400	20,36
320 x 405	72	78	98	264108	1651	211	167	36	M20x70	580	30,56
340 x 425	72	78	98	280614	1651	199	159	36	M20x70	580	33,30
360 x 455	84	90	112	363061	2017	197	156	36	M22x80	780	56,19
380 x 475	84	90	112	383232	2017	186	149	36	M22x80	780	69,98
400 x 495	84	90	112	403402	2017	177	143	36	M22x80	780	87,15

Пример обозначения для заказа: KCE-01 d x D, материал углеродистая сталь C45E

КСЕ-02 (взаимозаменяемы с RFN7110, TLK110, RCK80, KLCC, BK80, KTR250 - не является 100% аналогом, имеются некоторые небольшие отличия)

Материалы: углеродистая сталь C45E, легированная сталь 42CrMo4V, нержавеющая сталь.



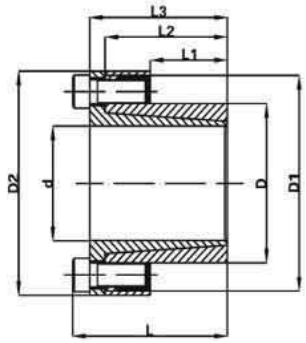

Размеры							Передаваемый крутящий момент	Воспринимаемая осевая сила	Контактные напряжения		DIN912-12.9			Вес кг
									Вал	Втулка	n	Размер	Момент затяжки	
dxD	L1	L2	L3	B	D1	D2	Mt	Ft	P	P1			Ts	
мм	мм	мм	мм	мм	мм	мм	Нм	кН	Н/мм²	Н/мм²			Нм	
8 x 15	12	21	24	28	25	28	39	10	299	159	4	M4x10	5,2	0,16
9 x 16	14	23	27	31	28	32	44	10	227	128	4	M4x12	5,2	0,16
10 x 16	14	23	27	31	28	32	49	10	205	128	4	M4x12	5,2	0,17
11 x 18	14	23	27	31	30	34	53	10	186	114	4	M4x12	5,2	0,17
12 x 18	14	23	27	31	30	34	58	10	171	114	4	M4x12	5,2	0,18
14 x 23	14	23	27	31	35	39	68	10	146	89	4	M4x12	5,2	0,20
15 x 24	16	29	36	42	40	45	120	16	196	123	3	M6x18	17	0,21
16 x 24	16	29	36	42	40	45	128	16	184	123	3	M6x18	17	0,23
18 x 26	18	31	38	44	42	47	191	21	194	134	4	M6x18	17	0,27
19 x 27	18	31	38	44	43	48	202	21	183	129	4	M6x18	17	0,29
20 x 28	18	31	38	44	44	49	213	21	174	124	4	M6x18	17	0,30
22 x 32	25	38	45	51	48	54	234	21	114	78	4	M6x18	17	0,38
24 x 34	25	38	45	51	50	56	255	21	105	74	4	M6x18	17	0,41
25 x 34	25	38	45	51	50	56	266	21	100	74	4	M6x18	17	0,45
28 x 39	25	38	45	51	55	61	373	27	112	81	5	M6x18	17	0,47
30 x 41	25	38	45	51	57	63	480	32	126	92	6	M6x18	17	0,48
32 x 43	30	43	50	56	59	65	511	32	98	73	6	M6x18	17	0,51
35 x 47	30	43	50	56	63	69	747	43	120	89	8	M6x18	17	0,63
38 x 50	30	43	50	56	66	72	811	43	110	84	8	M6x18	17	0,67
40 x 53	32	45	52	58	69	75	959	48	110	83	9	M6x18	17	0,73
42 x 55	32	45	52	58	71	77	1007	48	105	80	9	M6x18	17	0,78
45 x 59	40	56	64	72	79	85	1781	79	130	99	8	M8x22	42	1,23
48 x 62	40	56	64	72	82	88	1900	79	122	94	8	M8x22	42	1,24

Пример обозначения для заказа: КСЕ-02 d x D, материал углеродистая сталь C45E

KCE-02 (взаимозаменяемы с RFN7110, TLK110, RCK80, KLCC, BK80, KTR250 - не является 100% аналогом, имеются некоторые небольшие отличия)

Материалы: углеродистая сталь C45E, легированная сталь 42CrMo4V, нержавеющая сталь.



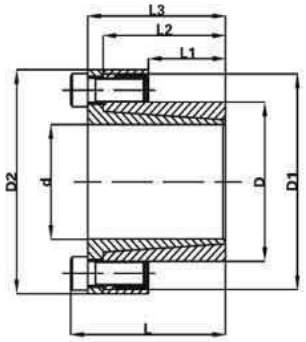

Размеры							Передаваемый крутящий момент	Воспринимаемая осевая сила	Контактные напряжения		DIN912-12.9			Вес кг
									Вал	Втулка			Момент затяжки	
dxD	L1	L2	L3	B	D1	D2	Mt	Ft	P	P1	n	Размер	Ts	
мм	мм	мм	мм	мм	мм	мм	Нм	кН	Н/мм²	Н/мм²			Нм	
50 x 65	50	66	74	82	85	92	2473	99	117	90	10	M8x22	42	1,40
55 x 71	50	66	74	82	91	98	2721	99	106	82	10	M8x22	42	1,70
60 x 77	50	66	74	82	97	104	2968	99	97	76	10	M8x22	42	1,76
65 x 84	50	66	74	82	104	111	3215	99	90	69	10	M8x22	42	2,21
70 x 90	60	80	91	101	115	122	4430	127	89	69	8	M10x25	84	3,05
75 x 95	60	80	91	101	119	126	5338	142	93	74	9	M10x25	84	3,32
80 x 100	65	85	96	106	124	131	7595	190	108	86	12	M10x25	84	3,50
85 x 106	65	85	96	106	130	137	8069	190	101	81	12	M10x25	84	3,60
90 x 112	65	85	96	106	136	143	9968	222	112	90	14	M10x25	84	3,90
95 x 120	65	85	96	106	144	153	10522	222	106	84	14	M10x25	84	4,40
100 x 125	65	89	102	114	153	162	13651	273	124	99	12	M12x30	145	4,60
110 x 140	70	94	107	119	168	177	15016	273	105	82	12	M12x30	145	8,70
120 x 155	90	114	127	139	185	195	21844	364	99	77	16	M12x30	145	10,70
130 x 165	90	114	127	139	195	205	23664	364	92	72	16	M12x30	145	11,30
140 x 175	90	114	127	139	205	215	25485	364	85	68	16	M12x30	145	11,90
150 x 185	90	114	127	139	215	225	27305	364	80	64	16	M12x30	145	12,50

Пример обозначения для заказа: KCE-02 d x D, материал углеродистая сталь C45E

КСЕ-03 (взаимозаменяемы с RFN8006, TLK300, RCK50, KLNN, BK50, KTR150 - не является 100% аналогом, имеются некоторые небольшие отличия)

Материалы: углеродистая сталь C45E, легированная сталь 42CrMo4V, нержавеющая сталь.



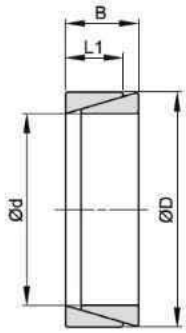

Размеры			Передаваемый крутящий момент	Воспринимаемая осевая сила	Контактные напряжения		Вес кг
					Вал	Втулка	
dxD	L1	B	Mt	Ft	P	P1	
мм	мм	мм	Нм	кН	Н/мм²	Н/мм²	
8 x 11	3,7	4,5	4	1	98	70	0,01
9 x 12	3,7	4,5	6	1,3	98	78	0,01
10 x 13	3,7	4,5	8	1,5	98	78	0,01
12 x 15	3,7	4,5	10	2	98	78	0,01
13 x 16	3,7	4,5	11	2	98	76	0,01
14 x 18	5,3	6,3	19	3	98	76	0,01
15 x 19	5,3	6,3	22	3	98	77	0,01
16 x 20	5,3	6,3	25	3	98	78	0,01
17 x 21	5,3	6,3	28	3	98	79	0,01
18 x 22	5,3	6,3	32	4	98	80	0,01
19 x 24	5,3	6,3	35	4	98	77	0,01
20 x 25	5,3	6,3	39	4	98	78	0,01
22 x 26	5,3	6,3	47	4	98	83	0,01
24 x 28	5,3	6,3	57	5	98	84	0,01
25 x 30	5,3	6,3	61	5	98	81	0,01
28 x 32	5,3	6,3	76	5	98	86	0,01
30 x 35	5,3	6,3	88	6	98	84	0,01
32 x 36	5,3	6,3	100	6	98	87	0,02
35 x 40	6,0	7,0	136	8	98	86	0,02
36 x 42	6,0	7,0	144	8	98	84	0,02
38 x 44	6,0	7,0	160	8	98	84	0,02
40 x 45	6,6	8,0	195	10	98	87	0,03
42 x 48	6,6	8,0	216	10	98	86	0,04

Пример обозначения для заказа: KCE-03 d x D, материал углеродистая сталь C45E

KCE-03 (взаимозаменяемы с RFN8006, TLK300, RCK50, KLNN, BK50, KTR150 - не является 100% аналогом, имеются некоторые небольшие отличия)

Материалы: углеродистая сталь C45E, легированная сталь 42CrMo4V, нержавеющая сталь.



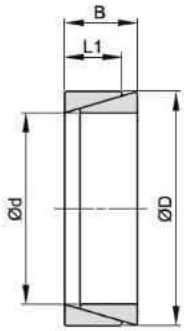

Размеры			Передаваемый крутящий момент	Воспринимаемая осевая сила	Контактные напряжения		Вес кг
					Вал	Втулка	
dxD	L1	B	Mt	Ft	P	P1	
мм	мм	мм	Нм	кН	Н/мм²	Н/мм²	
45 x 52	8,6	10,0	321	14	98	85	0,04
48 x 55	8,6	10,0	367	15	98	85	0,05
50 x 57	8,6	10,0	397	16	98	86	0,05
55 x 62	8,6	10,0	480	17	98	87	0,06
56 x 64	10,4	12,0	603	22	98	86	0,07
60 x 68	10,4	12,0	692	23	98	86	0,07
63 x 71	10,4	12,0	764	24	98	87	0,08
65 x 73	10,4	12,0	813	25	98	87	0,08
70 x 79	12,2	14,0	1110	32	98	87	0,11
71 x 80	12,2	14,0	1140	32	98	87	0,12
75 x 84	12,2	14,0	1260	34	98	87	0,12
80 x 91	15,0	17,0	1770	44	98	86	0,20
90 x 101	15,0	17,0	2240	50	98	87	0,22
100 x 114	18,7	21,0	3450	70	98	86	0,38

Пример обозначения для заказа: KCE-03 d x D, материал углеродистая сталь C45E

КСЕ-04 (взаимозаменяемы с TLK130, RCK70, KLDA, BK70 - не является 100% аналогом, имеются некоторые небольшие отличия)

Материалы: углеродистая сталь C45E, легированная сталь 42CrMo4V, нержавеющая сталь.



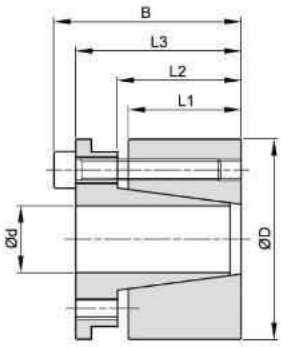

Размеры					Передаваемый крутящий момент	Воспринимаемая осевая сила	Контактные напряжения		DIN912-12.9			Вес кг
							Вал	Втулка	n	Размер	Момент затяжки	
dxD	L1	L2	L3	B	Mt	Ft	P	P1			Ts	
мм	мм	мм	мм	мм	Нм	кН	Н/мм²	Н/мм²			Нм	
19 x 47	26	31	39	45	307	32	193	78	4	M6x25	17	0,39
20 x 47	26	31	39	45	323	32	183	78	4	M6x25	17	0,38
22 x 47	26	31	39	45	355	32	166	78	4	M6x25	17	0,37
24 x 50	26	31	39	45	582	48	229	110	6	M6x25	17	0,43
25 x 50	26	31	39	45	606	48	220	110	6	M6x25	17	0,42
28 x 55	26	31	39	45	679	48	196	100	6	M6x25	17	0,55
30 x 55	26	31	39	45	727	48	183	100	6	M6x25	17	0,56
32 x 60	26	31	39	45	1033	65	229	122	8	M6x25	17	0,60
35 x 60	26	31	39	45	1130	65	209	122	8	M6x25	17	0,50
38 x 65	26	31	39	45	1227	65	193	113	8	M6x25	17	0,60
40 x 65	26	31	39	45	1292	65	183	113	8	M6x25	17	0,60
42 x 75	30	36	47	55	1835	87	204	115	6	M8x30	41	1,00
45 x 75	30	36	47	55	1966	87	191	115	6	M8x30	41	1,00
48 x 80	30	36	47	55	2097	87	179	107	6	M8x30	41	1,10
50 x 80	30	36	47	55	2184	87	172	107	6	M8x30	41	1,00
55 x 85	30	36	47	55	3202	116	208	135	8	M8x30	41	1,10
60 x 90	30	36	47	55	3493	116	191	127	8	M8x30	41	1,20
65 x 95	30	36	47	55	3784	116	176	120	8	M8x30	41	1,30
70 x 110	40	46	57	67	6607	189	199	127	8	M10x35	83	2,20
75 x 115	40	46	62	72	7079	189	186	121	8	M10x35	83	2,50
80 x 120	40	46	62	72	7551	189	174	116	8	M10x35	83	2,60
85 x 125	40	46	62	72	10029	236	205	139	10	M10x35	83	2,80

Пример обозначения для заказа: КСЕ-04 d x D, материал углеродистая сталь C45E

KCE-04 (взаимозаменяемы с TLK130, RCK70, KLDA, BK70 - не является 100% аналогом, имеются некоторые небольшие отличия)

Материалы: углеродистая сталь C45E, легированная сталь 42CrMo4V, нержавеющая сталь.



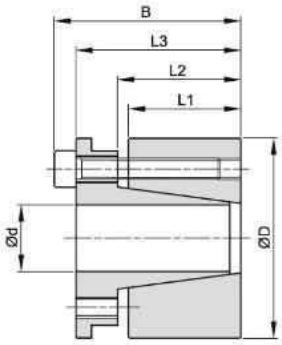

Размеры					Передаваемый крутящий момент	Воспринимаемая осевая сила	Контактные напряжения		DIN912-12.9			Вес кг
							Вал	Втулка	n	Размер	Момент затяжки	
dxD	L1	L2	L3	B	Mt	Ft	P	P1			Ts	
мм	мм	мм	мм	мм	Нм	кН	Н/мм²	Н/мм²			Нм	
90 x 130	40	46	62	72	10619	236	193	134	10	M10x35	83	2,70
95 x 135	40	46	62	72	11209	236	183	129	10	M10x35	83	2,90
100 x 145	46	52	77	89	13738	275	176	121	8	M12x45	145	3,90
110 x 155	46	52	77	89	15111	275	160	114	8	M12x45	145	4,20
120 x 165	46	52	77	89	20606	343	183	133	10	M12x45	145	4,80
130 x 180	46	52	77	89	26788	412	203	147	12	M12x45	145	5,00
140 x 190	51	59	84	98	26142	373	154	114	8	M14x45	230	6,50
150 x 200	51	59	84	98	35016	467	180	135	10	M14x45	230	7,00
160 x 210	51	59	84	98	37351	467	169	129	10	M14x45	230	7,00
170 x 225	51	59	84	98	47617	560	191	144	12	M14x45	230	8,50
180 x 235	51	59	84	98	50418	560	180	138	12	M14x45	230	9,00

Пример обозначения для заказа: KCE-04 d x D, материал углеродистая сталь C45E

КСЕ-05 (взаимозаменяемы с TLK132, RCK13, KLAA, BK13 - не является 100% аналогом, имеются некоторые небольшие отличия)

Материалы: углеродистая сталь C45E, легированная сталь 42CrMo4V, нержавеющая сталь.



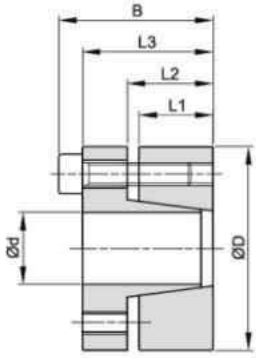

Размеры					Передаваемый крутящий момент	Воспринимаемая осевая сила	Контактные напряжения		DIN912-12.9			Вес кг
							Вал	Втулка	n	Размер	Момент затяжки	
dxD	L1	L2	L3	B	Mt	Ft	P	P1			Ts	
мм	мм	мм	мм	мм	Нм	кН	Н/мм²	Н/мм²			Нм	
19 x 47	17	22	28	34	273	29	262	106	5	M6x20	13	0,30
20 x 47	17	22	28	34	287	29	249	106	5	M6x20	13	0,30
22 x 47	17	22	28	34	316	29	227	106	5	M6x20	13	0,30
24 x 50	17	22	28	34	413	34	249	120	6	M6x20	13	0,30
25 x 50	17	22	28	34	431	34	239	120	6	M6x20	13	0,30
28 x 55	17	22	28	34	482	34	213	109	6	M6x20	13	0,40
30 x 55	17	22	28	34	517	34	199	109	6	M6x20	13	0,30
32 x 60	17	22	28	34	734	46	249	133	8	M6x20	13	0,40
35 x 60	17	22	28	34	803	46	227	133	8	M6x20	13	0,40
38 x 65	17	22	28	34	872	46	210	122	8	M6x20	13	0,40
40 x 65	17	22	28	34	918	46	199	122	8	M6x20	13	0,40
42 x 75	20	25	33	41	1563	74	261	146	7	M8x25	32	0,80
45 x 75	20	25	33	41	1674	74	244	146	7	M8x25	32	0,60
50 x 80	20	25	33	41	1860	74	219	137	7	M8x25	32	0,80
55 x 85	20	25	33	41	2340	85	228	148	8	M8x25	32	0,80
60 x 90	20	25	33	41	2553	85	209	139	8	M8x25	32	0,80
65 x 95	20	25	33	41	3110	96	217	149	9	M8x25	32	0,90
70 x 110	24	30	40	50	4838	138	243	154	8	M10x30	65	1,80
75 x 115	24	30	40	50	5184	138	226	148	8	M10x30	65	1,80
80 x 120	24	30	40	50	5530	138	212	142	8	M10x30	65	1,80

Пример обозначения для заказа: KCE-05 d x D, материал углеродистая сталь C45E

KCE-05 (взаимозаменяемы с TLK132, RCK13, KLAA, BK13 - не является 100% аналогом, имеются некоторые небольшие отличия)

Материалы: углеродистая сталь C45E, легированная сталь 42CrMo4V, нержавеющая сталь.



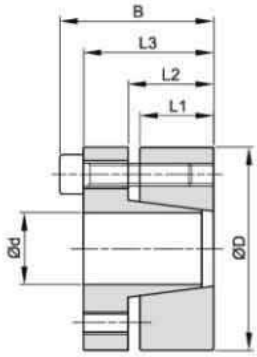

Размеры					Передаваемый крутящий момент	Воспринимаемая осевая сила	Контактные напряжения		DIN912-12.9			Вес кг
							Вал	Втулка	n	Размер	Момент затяжки	
dxD	L1	L2	L3	B	Mt	Ft	P	P1			Ts	
мм	мм	мм	мм	мм	Нм	кН	Н/мм²	Н/мм²			Nm	
85 x 125	24	30	40	50	6610	156	225	153	9	M10x30	65	2,00
90 x 130	24	30	40	50	6998	156	212	147	9	M10x30	65	2,10
95 x 135	24	30	40	50	8208	173	223	157	10	M10x30	65	2,10
100 x 145	26	32	44	56	9742	195	221	152	8	M12x35	110	2,80
110 x 155	26	32	44	56	10716	195	201	143	8	M12x35	110	3,00
120 x 165	26	32	44	56	13154	219	207	151	9	M12x35	110	3,20
130 x 180	34	40	52	64	18996	292	195	141	12	M12x35	110	4,80
140 x 190	34	40	54	68	20336	291	180	133	9	M14x40	170	5,20
150 x 200	34	40	54	68	24211	323	187	140	10	M14x40	170	5,40
160 x 210	34	40	54	68	28408	355	192	147	11	M14x40	170	5,70
170 x 225	44	50	64	78	32929	387	153	115	12	M14x40	170	8,00
180 x 235	44	50	64	78	34866	387	144	110	12	M14x40	170	8,30

Пример обозначения для заказа: KCE-05 d x D, материал углеродистая сталь C45E

КСЕ-06 (взаимозаменяемы с TLK131, RCK71, KLDB, BK71 - не является 100% аналогом, имеются некоторые небольшие отличия)
Материалы: углеродистая сталь C45E, легированная сталь 42CrMo4V, нержавеющая сталь.



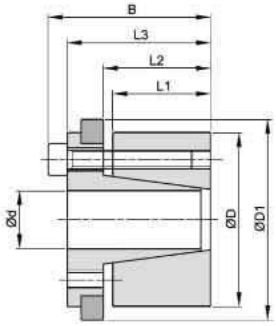

Размеры						Передаваемый крутящий момент	Воспринимаемая осевая сила	Контактные напряжения		DIN912-12.9			Вес кг
								Вал	Втулка	n	Размер	Момент затяжки	
dxD	L1	L2	L3	B	D1	Mt	Ft	P	P1			Ts	
мм	мм	мм	мм	мм	мм	Нм	кН	Н/мм²	Н/мм²			Нм	
19 x 47	26	31	39	45	53	202	21	127	51	4	M6x20	17	0,45
20 x 47	26	31	39	45	53	213	21	121	51	4	M6x20	17	0,46
22 x 47	26	31	39	45	53	234	21	110	51	4	M6x20	17	0,50
24 x 50	26	31	39	45	56	384	32	151	73	6	M6x20	17	0,50
25 x 50	26	31	39	45	56	400	32	145	73	6	M6x20	17	0,50
28 x 55	26	31	39	45	61	448	32	129	66	6	M6x20	17	0,60
30 x 55	26	31	39	45	61	480	32	121	66	6	M6x20	17	0,60
32 x 60	26	31	39	45	66	683	43	151	81	8	M6x20	17	0,70
35 x 60	26	31	39	45	66	747	43	138	81	8	M6x20	17	0,60
38 x 65	26	31	39	45	71	811	43	127	74	8	M6x20	17	0,80
40 x 65	26	31	39	45	71	853	43	121	74	8	M6x20	17	0,60
42 x 75	30	36	47	55	81	1216	58	135	76	6	M8x30	41	1,20
45 x 75	30	36	47	55	81	1302	58	126	76	6	M8x30	41	1,10
48 x 80	30	36	47	55	86	1389	58	119	71	6	M8x30	41	1,30
50 x 80	30	36	47	55	86	1447	58	114	71	6	M8x30	41	1,10
55 x 85	30	36	47	55	91	2124	77	138	89	8	M8x30	41	1,20
60 x 90	30	36	47	55	96	2317	77	127	84	8	M8x30	41	1,30
65 x 95	30	36	47	55	101	2510	77	117	80	8	M8x30	41	1,40
70 x 110	40	46	57	67	116	4381	125	132	84	8	M10x35	83	2,50
75 x 115	40	46	62	72	121	4694	125	123	80	8	M10x35	83	2,60
80 x 120	40	46	62	72	126	5007	125	115	77	8	M10x35	83	2,80

Пример обозначения для заказа: КСЕ-06 d x D, материал углеродистая сталь C45E

КСЕ-06 (взаимозаменяемы с TLK131, RCK71, KLDB, BK71 - не является 100% аналогом, имеются некоторые небольшие отличия)

Материалы: углеродистая сталь C45E, легированная сталь 42CrMo4V, нержавеющая сталь.



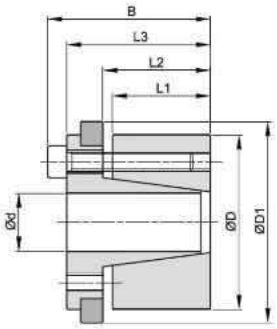

Размеры						Передаваемый крутящий момент	Воспринимаемая осевая сила	Контактные напряжения		DIN912-12.9			Вес кг
								Вал	Втулка	n	Размер	Момент затяжки	
dxD	L1	L2	L3	B	D1	Mt	Ft	P	P1			Ts	
мм	мм	мм	мм	мм	мм	Нм	кН	Н/мм²	Н/мм²			Нм	
85 x 125	40	46	62	72	131	6651	156	136	92	10	M10x35	83	2,80
90 x 130	40	46	62	72	136	7042	156	128	89	10	M10x35	83	3,00
95 x 135	40	46	62	72	141	7433	156	121	85	10	M10x35	83	3,00
100 x 145	46	52	77	89	151	9104	182	117	81	8	M12x45	145	5,50
110 x 155	46	52	77	89	161	10015	182	106	75	8	M12x45	145	4,80
120 x 165	46	52	77	89	171	13653	228	122	88	10	M12x45	145	5,50
130 x 180	46	52	77	89	186	17747	273	135	97	12	M12x45	145	6,00
140 x 190	51	59	84	98	196	17328	248	102	75	8	M14x45	230	7,50
150 x 200	51	59	84	98	206	23207	309	119	89	10	M14x45	230	7,70
160 x 210	51	59	84	98	216	24754	309	112	85	10	M14x45	230	8,00
170 x 225	51	59	84	98	231	31561	371	126	95	12	M14x45	230	9,80
180 x 235	51	59	84	98	241	33417	371	119	91	12	M14x45	230	9,80

Пример обозначения для заказа: КСЕ-06 d x D, материал углеродистая сталь C45E

КСЕ-07 (взаимозаменяемы с TLK133, RCK16, KLAB, BK16 - не является 100% аналогом, имеются некоторые небольшие отличия)
Материалы: углеродистая сталь C45E, легированная сталь 42CrMo4V, нержавеющая сталь.



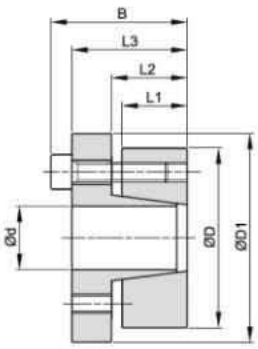

Размеры						Передаваемый крутящий момент	Воспринимаемая осевая сила	Контактные напряжения		DIN912-12.9			Вес кг
								Вал	Втулка	n	Размер	Момент затяжки	
dxD	L1	L2	L3	B	D1	Mt	Ft	P	P1			Ts	
мм	мм	мм	мм	мм	мм	Нм	кН	Н/мм²	Н/мм²			Нм	
19 x 47	17	22	28	34	56	243	26	234	94	5	M6x20	17	0,30
20 x 47	17	22	28	34	56	256	26	222	94	5	M6x20	17	0,30
22 x 47	17	22	28	34	56	282	26	202	94	5	M6x20	17	0,30
24 x 50	17	22	28	34	59	368	31	222	106	6	M6x20	17	0,30
25 x 50	17	22	28	34	59	383	31	213	106	6	M6x20	17	0,30
28 x 55	17	22	28	34	64	429	31	190	97	6	M6x20	17	0,40
30 x 55	17	22	28	34	64	460	31	177	97	6	M6x20	17	0,40
32 x 60	17	22	28	34	69	655	41	222	118	8	M6x20	17	0,40
35 x 60	17	22	28	34	69	716	41	203	118	8	M6x20	17	0,40
38 x 65	17	22	28	34	74	778	41	187	109	8	M6x20	17	0,50
40 x 65	17	22	28	34	74	819	41	178	109	8	M6x20	17	0,50
42 x 75	20	25	33	41	84	1361	65	227	127	7	M8x25	41	0,80
45 x 75	20	25	33	41	84	1458	65	212	127	7	M8x25	41	0,70
50 x 80	20	25	33	41	84	1620	65	191	119	7	M8x25	41	0,80
55 x 85	20	25	33	41	94	2037	74	199	129	8	M8x25	41	0,90
60 x 90	20	25	33	41	99	2223	74	182	121	8	M8x25	41	0,90
65 x 95	20	25	33	41	104	2710	83	189	126	9	M8x25	41	1,00
70 x 110	24	30	40	50	119	4203	120	211	134	8	M10x30	83	1,90
75 x 115	24	30	40	50	124	4754	120	197	128	8	M10x30	83	2,00
80 x 120	24	30	40	50	129	4804	120	184	123	8	M10x30	83	2,00
85 x 125	24	30	40	50	134	5742	135	195	133	9	M10x30	83	2,00

Пример обозначения для заказа: КСЕ-07 d x D, материал углеродистая сталь C45E

КСЕ-07 (взаимозаменяемы с TLK133, RCK16, KLAB, BK16 - не является 100% аналогом, имеются некоторые небольшие отличия)

Материалы: углеродистая сталь C45E, легированная сталь 42CrMo4V, нержавеющая сталь.



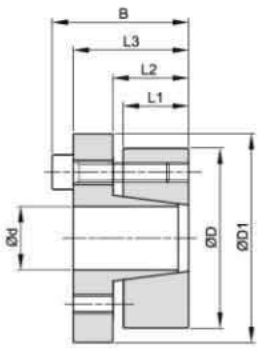

Размеры						Передаваемый крутящий момент	Воспринимаемая осевая сила	Контактные напряжения		DIN912-12.9			Вес кг
								Вал	Втулка	n	Размер	Момент затяжки	
dxD	L1	L2	L3	B	D1	Mt	Ft	P	P1			Ts	
мм	мм	мм	мм	мм	мм	Нм	кН	Н/мм²	Н/мм²			Нм	
90 x 130	24	30	40	50	139	6080	135	184	128	9	M10x30	83	2,20
95 x 135	24	30	40	50	144	7131	150	194	137	10	M10x30	83	2,30
100 x 145	26	32	44	56	154	8732	175	198	137	8	M12x35	145	3,00
110 x 155	26	32	44	56	164	9605	175	180	128	8	M12x35	145	3,20
120 x 165	26	32	44	56	174	11787	196	186	135	9	M12x35	145	3,40
130 x 180	34	40	52	64	189	17024	262	175	126	12	M12x35	145	5,20
140 x 190	34	40	54	68	199	18703	267	166	122	9	M14x40	230	5,40
150 x 200	34	40	54	68	209	22259	297	172	129	10	M14x40	230	5,70
160 x 210	34	40	54	68	219	26119	326	177	135	11	M14x40	230	6,00
170 x 225	44	50	64	78	234	30276	356	140	106	12	M14x40	230	8,30
180 x 235	44	50	64	78	244	32057	356	133	102	12	M14x40	230	8,80
190x250	44	50	64	78	259	42302	445	157	119	15	M14X40	230	10
200x260	44	50	64	78	269	44528	445	149	115	15	M14X40	230	10
220x285	50	56	75	91	295	52902	481	129	100	12	M16X50	355	14
240x305	50	56	75	91	315	72135	601	148	116	15	M16X50	355	15
260x325	50	56	75	91	335	83370	641	145	116	16	M16X50	355	16
280x355	60	66	87	105	365	112463	803	141	111	16	M18X50	500	23
300x375	60	66	87	105	385	135562	904	148	118	18	M18X50	500	25
320x405	74	81	101	121	414	197493	1234	140	110	18	M20X50	690	35
340x425	74	81	101	121	434	244816	1440	153	123	21	M20X50	690	37
360x455	86	94	116	138	464	272218	1512	131	104	18	M22X60	930	51
380x475	86	94	116	138	484	335239	1764	145	116	21	M22X60	930	53
400x495	86	94	116	138	504	352884	1764	137	111	21	M22X60	930	57

Пример обозначения для заказа: КСЕ-07 d x D, материал углеродистая сталь C45E

КСЕ-14 (взаимозаменяемы с RFN4071, TLK1603, RCK19 KLPP, BK19 - не является 100% аналогом, имеются некоторые небольшие отличия)

Материалы: углеродистая сталь C45E, легированная сталь 42CrMo4V, нержавеющая сталь.



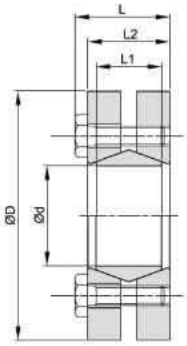

Размеры					Контактные напряжения	Передаваемый крутящий момент	Воспринимаемая осевая сила	DIN912-12.9			Вес кг
								n	Размер	Момент затяжки	
dxD	dw	L1	L2	L	P	Mt	Ft			Ts	
мм	мм	мм	мм	мм	Н/мм²	Нм	кН			Нм	
24x50	19	14	19,5	23	272	162	15,0	6	M5x18	4,9	0,20
	20					200	18,5				
	21					238	21,0				
30x60	24	16	21,5	25	221	285	15,7	7	M5x18	4,9	0,30
	25					323	23,7				
	26					361	26,7				
36x72	28	18	23,5	27,5	292	418	27,0	5	M6x20	11,8	0,40
	30					542	38,0				
	31					599	43,0				
44x80	32	20	25,5	29,5	301	589	44,0	7	M6x20	11,8	0,60
	35					741	49,0				
	36					817	54,0				
50x90	38	22	27,5	31,5	275	893	48,8	8	M6x25	11,8	0,80
	40					1102	58,8				
	42					1311	69,0				
55x100	42	23	30,5	34,5	239	1102	48,0	8	M6x25	11,8	1,10
	45					1444	61,7				
	48					1786	77,0				
62x110	48	23	30,5	34,5	265	1758	69,0	10	M6x25	11,8	1,30
	50					2090	80,9				
	52					2280	90,0				

Пример обозначения для заказа: КСЕ-14 d x D, материал углеродистая сталь C45E

КСЕ-14 (взаимозаменяемы с RFN4071, TLK1603, RCK19 KLPP, BK19 - не является 100% аналогом, имеются некоторые небольшие отличия)

Материалы: углеродистая сталь C45E, легированная сталь 42CrMo4V, нержавеющая сталь.

Размеры					Контактные напряжения	Передаваемый крутящий момент	Воспринимаемая осевая сила	DIN912-12.9			Вес кг
								n	Размер	Момент затяжки	
dxD	dw	L1	L2	L	P	Mt	Ft			Ts	
	мм	мм	мм	мм	Н/мм²	Нм	кН			Нм	
62x110	48	23	30,5	34,5	265	1758	69,0	10	M6x25	11,8	1,30
	50					2090	80,9				
	52					2280	90,0				
68x115	50	23	30,5	34,5	242	1900	71,2	10	M6x25	11,8	1,40
	55					2375	80,9				
	60					2993	95,7				
75x138	55	25	32,5	37,8	259	2375	94,4	7	M8x30	29,4	1,70
	60					3040	111,0				
	65					3753	126,0				
80x145	60	25	32,5	37,8	243	3040	99,3	7	M8x30	29,4	1,90
	65					7505	115,0				
	70					4370	130,0				
90x155	65	30	39	44,3	257	4513	141,0	10	M8x35	29,4	3,30
	70					5700	160,0				
	75					6888	178,0				
100x170	70	34	44	49,3	245	6555	163,0	12	M8x35	29,4	4,70
	75					7125	182,0				
	80					8550	202,0				
110x185	75	39	50	56,4	232	6840	185,0	9	M10x40	57,8	5,90
	80					8550	207,0				
	85					10260	221,0				
125x215	85	42	54	60,4	253	10450	240,0	12	M10x40	57,8	8,30
	90					12350	262,0				
	95					14250	285,0				
140x230	95	46	60,5	68	251	14345	308,0	10	M12x45	98	10,00
	100					16720	331,0				
	105					19095	357,0				
155x265	105	50	64,5	72	250	20900	366,0	12	M12x50	98	15,00
	110					23750	392,0				
	115					26600	417,0				
165x290	115	56	71	81	263	29450	513,0	8	M16x55	245	22,00
	120					33250	544,0				
	125					37050	564,0				
175x300	125	56	71	81	248	34200	576,0	8	M16x55	250	22,00
	130					38950	630,0				
	135					45000	666,0				

Пример обозначения для заказа: КСЕ-14 d x D, материал углеродистая сталь C45E

KCE-15 (взаимозаменяемы с RCK15, KLBB, BK15 - не является 100% аналогом, имеются некоторые небольшие отличия)

Материалы: углеродистая сталь C45E, легированная сталь 42CrMo4V, нержавеющая сталь.



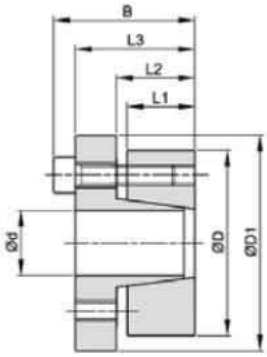

Размеры						Передаваемый крутящий момент	Воспринимаемая осевая сила	Контактные напряжения		DIN912-12.9			Вес кг
								Вал	Втулка	n	Размер	Момент затяжки	
dxD	L1	L2	L3	B	D1	Mt	Ft	P	P1			Ts	
мм	мм	мм	мм	мм	мм	Нм	кН	Н/мм²	Н/мм²			Нм	
14 x 55	17	22	30	38	62	234	33	415	106	4	M8x25	37	0,50
16 x 55	17	22	30	38	62	268	33	363	106	4	M8x25	37	0,50
18 x 55	17	22	30	38	62	333	37	357	117	4	M8x25	41	0,50
19 x 55	17	22	30	38	62	352	37	338	117	4	M8x25	41	0,50
20 x 55	17	22	30	38	62	370	37	321	117	4	M8x25	41	0,50
22 x 55	17	22	30	38	62	407	37	292	117	4	M8x25	41	0,50
24 x 55	17	22	30	38	62	445	37	268	117	4	M8x25	41	0,50
25 x 55	17	22	30	38	62	463	37	257	117	4	M8x25	41	0,50
28 x 55	17	22	30	38	62	519	37	229	117	4	M8x25	41	0,40
30 x 55	17	22	30	38	62	556	37	214	117	4	M8x25	41	0,40
24 x 65	17	22	30	38	72	556	46	335	124	5	M8x25	41	0,70
25 x 65	17	22	30	38	72	579	46	321	124	5	M8x25	41	0,70
28 x 65	17	22	30	38	72	649	46	287	124	5	M8x25	41	0,60
30 x 65	17	22	30	38	72	695	46	268	124	5	M8x25	41	0,60
32 x 65	17	22	30	38	72	741	46	251	124	5	M8x25	41	0,60
35 x 65	17	22	30	38	72	811	46	230	124	5	M8x25	41	0,50
38 x 65	17	22	30	38	72	880	46	211	124	5	M8x25	41	0,50
40 x 65	17	22	30	38	72	927	46	201	124	5	M8x25	41	0,50
30 x 80	20	25	30	41	87	972	65	318	119	7	M8x25	41	1,00
32 x 80	20	25	30	41	87	1037	65	299	119	7	M8x25	41	1,00
35 x 80	20	25	30	41	87	1134	65	273	119	7	M8x25	41	1,00
38 x 80	20	25	30	41	87	1231	65	251	119	7	M8x25	41	1,00
40 x 80	20	25	30	41	87	1296	65	239	119	7	M8x25	41	0,90
42 x 80	20	25	33	41	87	1361	65	227	119	7	M8x25	41	0,90
45 x 80	20	25	33	41	87	1458	65	212	119	7	M8x25	41	0,80
48 x 80	20	25	33	41	87	1555	65	199	119	7	M8x25	41	0,80
50 x 80	20	25	33	41	87	1620	65	191	119	7	M8x25	41	0,80

Пример обозначения для заказа: KCE-15 d x D, материал углеродистая сталь C45E

КСЕ-16 (взаимозаменяемы с TLK134, KLHH, KTR225 - не является 100% аналогом, имеются некоторые небольшие отличия)

Материалы: углеродистая сталь C45E, легированная сталь 42CrMo4V, нержавеющая сталь.



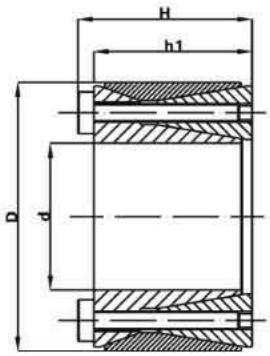

Размеры			Передаваемый крутящий момент	Воспринимаемая осевая сила	Контактные напряжения		DIN912-12.9			Вес кг
					Вал	Втулка	n	Размер	Момент затяжки	
dxD	H	H1	Mt	Ft	P	P1			Ts	
мм	мм	мм	Нм	кН	Н/мм²	Н/мм²			Нм	
18 x 40	24	18	165	18,0	185	83	4	M6x16	17	0,12
19 x 41	24	18	174	18,0	176	81	4	M6x16	17	0,12
20 x 42	24	18	183	18,0	167	79	4	M6x16	17	0,13
24 x 46	24	18	329	27,0	209	109	6	M6x16	17	0,15
25 x 47	24	18	343	27,0	200	106	6	M6x16	17	0,17
28 x 50	24	18	384	27,0	179	100	6	M6x16	17	0,17
30 x 52	24	18	412	27,0	167	96	6	M6x16	17	0,17
35 x 57	28	22	480	27,0	117	78	6	M6x18	17	0,23
38 x 60	28	22	695	36,5	143	91	8	M6x18	17	0,28
40 x 62	28	22	732	36,5	136	88	8	M6x18	17	0,29
42 x 70	36	28	1427	68,0	185	111	8	M8x25	42	0,46
45 x 73	36	28	1529	68,0	172	106	8	M8x25	42	0,29
48 x 76	36	28	1631	68,0	161	102	8	M8x25	42	0,46
50 x 78	36	28	1699	68,0	155	99	8	M8x25	42	0,52
55 x 83	36	28	1869	68,0	141	93	8	M8x25	42	0,62
60 x 88	36	28	2039	68,0	129	88	8	M8x25	42	0,65
70 x 105	45	35	3759	107,0	137	91	8	M10x30	83	1,20
80 x 115	45	35	4296	107,0	120	83	8	M10x30	83	1,35

Пример обозначения для заказа: КСЕ-16 d x D, материал углеродистая сталь C45E

KCE-17 (взаимозаменяемы с BK25, KLFC - не является 100% аналогом, имеются некоторые небольшие отличия)
Материалы: углеродистая сталь C45E, легированная сталь 42CrMo4V, нержавеющая сталь.



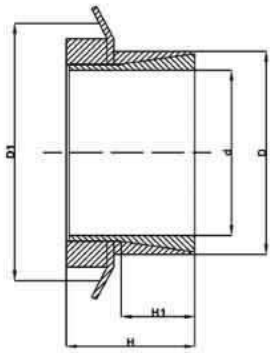

Размеры				Передаваемый крутящий момент	Воспринимаемая осевая сила	Контактные напряжения		DIN912-12.9		Вес кг
						Вал	Втулка	Размер	Момент затяжки	
dxD	D1	H	h1	Mt	Ft	P	P1		Ts	
мм	мм	мм	мм	Нм	кН	Н/мм²	Н/мм²		Нм	
14 x 25	32	17	6,5	52	7	241	135	M20 x 1	95	0,06
15 x 25	32	17	6,5	56	7	225	135	M20 x 1	95	0,06
16 x 25	32	17	6,5	60	7	211	135	M20 x 1	95	0,06
18 x 30	38	17,5	6,5	91	10	256	154	M25 x 1,5	160	0,08
19 x 30	38	18	6,5	96	10	242	154	M25 x 1,5	160	0,08
20 x 30	38	18	6,5	102	10	230	154	M25 x 1,5	160	0,09
24 x 35	45	18	6,5	139	12	218	150	M30 x 1,5	220	0,09
25 x 35	45	18	6,5	144	12	210	150	M30 x 1,5	220	0,09
28 x 40	52	18	6,5	215	15	248	174	M35 x 1,5	340	0,16
30 x 40	52	20	8	230	15	188	141	M35 x 1,5	340	0,16
35 x 45	58	22	8	331	19	199	155	M40 x 1,5	480	0,18
40 x 50	65	25	10	477	24	176	141	M45 x 1,5	680	0,26
45 x 55	70	26	10	617	27	180	147	M50 x 1,5	870	0,23
48 x 60	75	26	10	669	28	171	137	M55 x 2	970	0,26
50 x 60	75	26	10	697	28	164	137	M55 x 2	970	0,31
55 x 65	80	27	12	796	29	129	109	M60 x 2	1100	0,38
60 x 70	85	29	12	946	32	129	111	M65 x 2	1300	0,43
70 x 84	98	31,5	13,5	1433	41	128	106	M75 x 2	2000	0,65

Пример обозначения для заказа: KCE-17 d x D, материал углеродистая сталь C45E

КСЕ-17.1 (взаимозаменяемы с BK26, RCK55, KLFF - не является 100% аналогом, имеются некоторые небольшие отличия)
Материалы: углеродистая сталь C45E, легированная сталь 42CrMo4V, нержавеющая сталь.



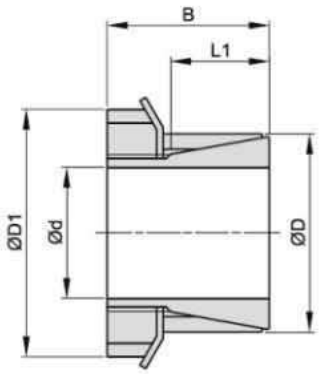

Размеры				Передаваемый крутящий момент	Воспринимаемая осевая сила	Контактные напряжения		DIN912-12.9			Вес кг
						Вал	Втулка	n	Размер	Момент затяжки	
dxD	L1	B	D1	Mt	Ft	P	P1			Ts	
мм	мм	мм	мм	Нм	кН	Н/мм²	Н/мм²			Нм	
15 x 25	20	31	32	77	9	91	55	1	M20x1	95	0,11
18 x 30	21	33	38	125	13	98	59	1	M25x1,5	160	0,13
19 x 30	21	33	38	132	13	93	59	1	M25x1,5	160	0,13
20 x 30	21	33	38	139	13	88	59	1	M25x1,5	160	0,15
24 x 35	25	38	45	202	15	74	51	1	M30x1,5	220	0,17
25 x 35	25	38	45	210	15	71	51	1	M30x1,5	220	0,17
28 x 40	28	44	52	312	20	76	53	1	M35x1,5	340	0,28
30 x 40	28	44	52	335	20	71	53	1	M35x1,5	340	0,26
35 x 45	28	45	58	483	25	75	58	1	M40x1,5	480	0,26
40 x 50	28	46	65	696	31	82	66	1	M45x1,5	680	0,33
45 x 55	28	47	70	902	36	84	69	1	M50x1,5	870	0,45
50 x 60	28	47	75	1014	37	77	64	1	M55x2	970	0,66
55 x 65	28	48	80	1158	38	73	61	1	M60x2	1100	0,72
60 x 70	28	50	85	1379	41	73	62	1	M65x2	1300	0,80

Пример обозначения для заказа: KCE-17.1 d x D, материал углеродистая сталь C45E

КСЕ-17.1 (взаимозаменяемы с BK26, RCK55, KLFF - не является 100% аналогом, имеются некоторые небольшие отличия)
Материалы: углеродистая сталь C45E, легированная сталь 42CrMo4V, нержавеющая сталь.



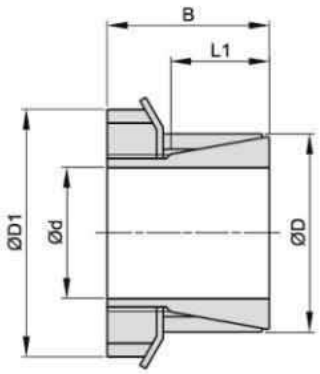

Размеры				Передаваемый крутящий момент	Воспринимаемая осевая сила	Контактные напряжения		DIN912-12.9			Вес кг
						Вал	Втулка	n	Размер	Момент затяжки	
dxD	L1	B	D1	Mt	Ft	P	P1			Ts	
мм	мм	мм	мм	Нм	кН	Н/мм²	Н/мм²			Нм	
15 x 25	20	31	32	77	9	91	55	1	M20x1	95	0,11
18 x 30	21	33	38	125	13	98	59	1	M25x1,5	160	0,13
19 x 30	21	33	38	132	13	93	59	1	M25x1,5	160	0,13
20 x 30	21	33	38	139	13	88	59	1	M25x1,5	160	0,15
24 x 35	25	38	45	202	15	74	51	1	M30x1,5	220	0,17
25 x 35	25	38	45	210	15	71	51	1	M30x1,5	220	0,17
28 x 40	28	44	52	312	20	76	53	1	M35x1,5	340	0,28
30 x 40	28	44	52	335	20	71	53	1	M35x1,5	340	0,26
35 x 45	28	45	58	483	25	75	58	1	M40x1,5	480	0,26
40 x 50	28	46	65	696	31	82	66	1	M45x1,5	680	0,33
45 x 55	28	47	70	902	36	84	69	1	M50x1,5	870	0,45
50 x 60	28	47	75	1014	37	77	64	1	M55x2	970	0,66
55 x 65	28	48	80	1158	38	73	61	1	M60x2	1100	0,72
60 x 70	28	50	85	1379	41	73	62	1	M65x2	1300	0,80

Пример обозначения для заказа: KCE-17.1 d x D, материал углеродистая сталь C45E

КСЕ-18 (взаимозаменяемы с BK61, KLSS, RCK61, 2061 - не является 100% аналогом, имеются некоторые небольшие отличия)
Материалы: углеродистая сталь C45E, легированная сталь 42CrMo4V, нержавеющая сталь.





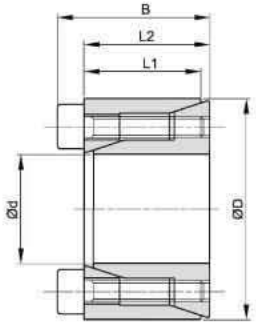

Размеры				Передаваемый крутящий момент	Воспринимаемая осевая сила	Контактные напряжения		DIN912-12.9			Вес кг
						Вал	Втулка	n	Размер	Момент затяжки	
dxD	L1	L2	B	Mt	Ft	P	P1			Ts	
мм	мм	мм	мм	Нм	кН	Н/мм²	Н/мм²			Нм	
10 x 20	12,5	13	15,5	19	3,8	89	45	4	M2,5x12	1,2	0,02
11 x 22	12,5	13	15,5	21	3,8	81	41	4	M2,5x12	1,2	0,02
12 x 22	12,5	13	15,5	23	3,8	75	41	4	M2,5x12	1,2	0,02
14 x 26	16,5	17	20	39	5,5	71	38	4	M3x16	2,1	0,04
15 x 28	16,5	17	20	42	5,5	66	35	4	M3x16	2,1	0,04
16 x 32	16,5	17	21	77	9,6	107	54	4	M4x16	4,9	0,07
17 x 35	20,5	21	25	82	9,6	81	40	4	M4x20	4,9	0,09
18 x 35	20,5	21	25	87	9,6	77	40	4	M4x20	4,9	0,09
19 x 35	20,5	21	25	91	9,6	73	40	4	M4x20	4,9	0,08
20 x 38	20,5	21	26	157	15,7	113	60	4	M5x20	10	0,10
22 x 40	20,5	21	26	173	15,7	103	57	4	M5x20	10	0,11
24 x 47	25	26	32	268	22,3	110	56	4	M6x24	17	0,20
25 x 47	25	26	32	279	22,3	105	56	4	M6x24	17	0,19
28 x 50	25	26	32	468	33,5	141	79	6	M6x24	17	0,22
30 x 55	25	26	32	502	33,5	132	72	6	M6x24	17	0,27
32 x 55	25	26	32	535	33,5	123	72	6	M6x24	17	0,25
35 x 60	30	31	37	781	44,6	125	73	8	M6x28	17	0,36
38 x 65	30	31	37	848	44,6	115	67	8	M6x28	17	0,43
40 x 65	30	31	37	892	44,6	110	67	8	M6x28	17	0,40
42 x 75	35	36	44	1272	60,6	122	68	6	M8x34	41	0,67
45 x 75	35	36	44	1363	60,6	113	68	6	M8x34	41	0,63
48 x 80	35	36	44	1938	80,8	142	85	8	M8x34	41	0,74
50 x 80	35	36	44	2019	80,8	136	85	8	M8x34	41	0,70

Пример обозначения для заказа: КСЕ-18 d x D, материал углеродистая сталь C45E

КСЕ-19 (взаимозаменяемы с TLK400, BK11, KLEE, RCK11, 1012 - не является 100% аналогом, имеются некоторые небольшие отличия)

Материалы: углеродистая сталь C45E, легированная сталь 42CrMo4V, нержавеющая сталь.



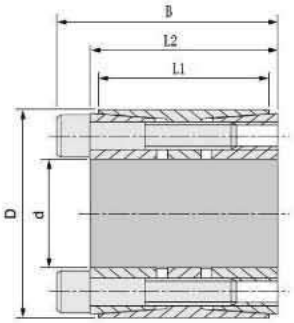

Размеры				Передаваемый крутящий момент	Воспринимаемая осевая сила	Контактные напряжения		DIN912-12.9			Вес кг
						Вал	Втулка	n	Размер	Момент затяжки	
dxD	L1	L2	B	Mt	Ft	P	P1			Ts	
мм	мм	мм	мм	Нм	кН	Н/мм²	Н/мм²			Нм	
25x55	32	40	46	799	64	314	107	6	M6x35	17	0,50
28x55	32	40	46	895	64	281	107	6	M6x35	17	0,60
30x55	32	40	46	959	64	262	107	6	M6x35	17	0,60
35x60	44	54	60	1306	75	185	83	7	M6x45	17	0,70
38x75	44	54	62	2567	135	308	121	7	M8x50	41	0,70
40x75	44	54	62	2702	135	293	121	7	M8x50	41	0,70
42x75	44	54	62	2837	135	279	121	7	M8x50	41	1,00
45x75	44	54	62	3040	135	260	121	7	M8x50	41	0,90
48x80	56	64	62	3707	154	216	102	8	M8x55	41	1,40
50x80	56	64	72	3861	154	207	102	8	M8x55	41	1,30
55x85	56	64	72	4779	174	212	108	9	M8x55	41	1,50
60x90	56	64	72	5793	193	216	113	10	M8x55	41	1,60
65x95	56	64	72	6276	193	199	107	10	M8x55	41	1,80
70x110	70	78	88	10951	313	235	120	10	M10x60	83	3,00
75x115	70	78	88	11733	313	220	115	10	M10x60	83	3,30
80x120	70	78	88	13768	344	227	121	11	M10x60	83	3,50
85x125	70	78	88	15959	376	233	127	12	M10x60	83	3,70
90x130	70	78	88	16898	376	220	122	12	M10x60	83	3,80
95x135	70	78	88	17837	376	208	117	12	M10x60	83	5,00
100x145	90	100	112	25029	501	211	113	11	M12x80	145	6,00
110x155	90	100	112	30039	546	209	115	12	M12x80	145	6,20
120x165	90	100	112	38226	637	224	127	14	M12x80	145	7,20

Пример обозначения для заказа: КСЕ-19 d x D, материал углеродистая сталь C45E

КСЕ-19 (взаимозаменяемы с TLK400, BK11, KLEE, RCK11, 1012 - не является 100% аналогом, имеются некоторые небольшие отличия)

Материалы: углеродистая сталь C45E, легированная сталь 42CrMo4V, нержавеющая сталь.



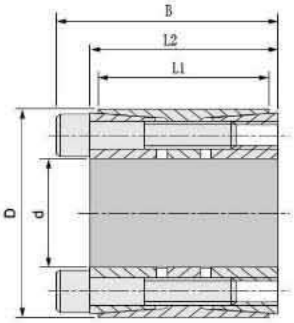

Размеры				Передаваемый крутящий момент	Воспринимаемая осевая сила	Контактные напряжения		DIN912-12.9			Вес кг
						Вал	Втулка	n	Размер	Момент затяжки	
dxD	L1	L2	B	Mt	Ft	P	P1			Ts	
мм	мм	мм	мм	Нм	кН	Н/мм²	Н/мм²			Нм	
130x180	104	116	130	48270	743	201	117	12	M14x90	230	10,00
140x190	104	116	130	60654	866	217	129	14	M14x90	230	10,20
150x200	104	116	130	69628	928	217	132	15	M14x90	230	10,80
160x210	104	116	130	79220	990	217	134	16	M14x90	230	11,50
170x225	134	148	164	100851	1186	206	116	14	M16x110	360	17,00
180x235	134	148	164	114414	1271	208	119	15	M16x110	360	18,50
190x250	134	148	164	128814	1356	210	119	16	M16x110	360	21,50
200x260	134	148	164	135594	1356	200	115	16	M16x110	360	22,00
220x285	134	148	164	167805	1526	204	118	18	M16x110	360	25,00
240x305	134	150	166	195100	1626	182	131	20	M20X130	360	30,80
260x325	134	150	166	221930	1707	176	129	21	M20X130	360	32,57
280x355	165	170	197	314194	2244	179	131	18	M20X130	690	37,87
300x375	165	170	197	374042	2494	186	138	20	M20X130	678	48,71
320x405	165	170	197	418936	2618	183	134	21	M20X130	690	54,31
340x425	165	170	197	466307	2743	180	134	22	M20X130	690	63,91
360x455	190	203	225	6E+06	3208	172	130	21	M22X150	930	80
380x475	190	203	225	638541	3361	173	130	22	M22X150	930	85
400x495	190	203	225	733255	3666	178	137	24	M22X150	930	88
420x515	190	203	225	769918	3666	169	131	24	M22X150	930	92
440x535	190	203	225	807670	3666	162	130	24	M22X150	930	96
460x555	190	203	225	844390	3666	155	128	24	M22X150	930	101

Пример обозначения для заказа: КСЕ-19 d x D, материал углеродистая сталь C45E

КСЕ-33 (взаимозаменяемы с RFN7014 - не является 100% аналогом, имеются некоторые небольшие отличия)

Материалы: углеродистая сталь C45E, легированная сталь 42CrMo4V, нержавеющая сталь.



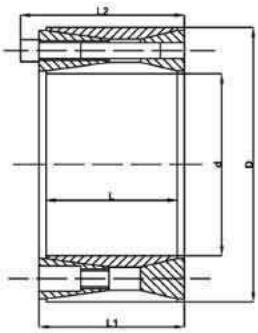

Размеры				Передаваемый крутящий момент	Воспринимаемая осевая сила	Контактные напряжения		DIN912-12.9			Вес кг
						Вал	Втулка	n	Размер	Момент затяжки	
dxD	L	L1	L2	Mt	Ft	P	P1			Ts	
мм	мм	мм	мм	Нм	кН	Н/мм²	Н/мм²			Нм	
70x120	56	62	74	6850	197	201	117	8	M12x55	145	3,3
80x130	56	62	74	11650	291	263	162	12	M12x55	145	3,7
90x140	56	62	74	13000	290	234	150	12	M12x55	145	4,0
100x160	74	80	94	19700	389	213	133	12	M14x70	230	7,2
110x170	74	80	94	26600	483	242	157	14	M14x70	230	7,7
120x180	74	80	94	28900	483	222	148	15	M14x70	230	8,3
130x190	74	80	94	31200	483	205	140	15	M14x70	230	8,8
140x200	74	80	94	40200	574	227	159	17	M14x70	230	9,3
150x210	74	80	94	42900	574	212	152	18	M14x70	230	10,0
160x230	88	94	110	64000	800	227	158	17	M16x80	355	14,9
170x240	88	94	110	67800	800	214	152	18	M16x80	355	15,7
180x250	88	94	110	83000	923	235	170	20	M16x80	355	16,4
190x260	88	94	110	88000	923	223	163	21	M16x80	355	17,2
200x270	88	94	110	105000	1050	242	179	23	M16x80	355	18,8
220x300	110	116	134	123000	1120	189	138	21	M18x100	485	27,7
240x320	110	116	134	153000	1280	198	148	24	M18x100	485	29,8
260x340	110	116	134	186000	1430	205	157	27	M18x100	485	32,0
280x370	130	136	156	230000	1650	192	145	24	M20x110	690	46,0
300x390	130	136	156	245000	1650	179	138	24	M20x110	690	49,0

Пример обозначения для заказа: КСЕ-33 d x D, материал углеродистая сталь C45E

КСЕ-34 (взаимозаменяемы с RFN7015.0 - не является 100% аналогом, имеются некоторые небольшие отличия)

Материалы: углеродистая сталь C45E, легированная сталь 42CrMo4V, нержавеющая сталь.



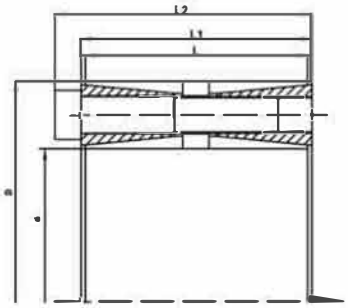

Размеры				Передаваемый крутящий момент	Воспринимаемая осевая сила	Контактные напряжения		DIN912-12.9			Вес кг
						Вал	Втулка	n	Размер	Момент затяжки	
dxD	L	L1	L2	Mt	Ft	P	P1			Ts	
мм	мм	мм	мм	Нм	кН	Н/мм²	Н/мм²			Нм	
100x145	60	65	77	14400	288	192	132	10	M12x55	145	4,1
110x155	60	65	77	15850	288	175	123	10	M12x55	145	4,4
120x165	60	65	77	20750	346	192	139	12	M12x55	145	4,8
130x180	68	74	86	28100	433	193	139	15	M12x60	145	6,5
140x190	68	74	86	36300	519	214	157	18	M12x60	145	7,0
150x200	68	74	86	39000	519	200	150	18	M12x60	145	7,4
160x210	68	74	86	48500	606	219	167	21	M12x60	145	7,8
170x225	75	81	95	60600	712	215	162	18	M14x65	230	10,0
180x235	75	81	95	64100	712	203	155	18	M14x65	230	10,6
190x250	88	94	108	75200	792	178	135	20	M14x75	230	14,3
200x260	88	94	108	95000	950	203	156	24	M14x75	230	15,0
220x285	98	104	120	109000	990	183	141	18	M16x90	355	19,8
240x305	98	104	120	153382	1318	222	176	24	M16x90	355	21,4
260x325	98	104	120	173085	1370	215	172	25	M16x90	355	23,0
280x355	120	126	144	217622	1590	188	149	24	M18x110	485	35,2
300x375	120	126	144	242887	1650	183	146	25	M18x110	485	37,4
320x405	135	142	162	332001	2140	192	152	25	M20x120	690	51,3
340x425	135	142	162	352751	2140	181	144	25	M20x120	690	54,1
360x455	158	165	187	455557	2670	176	139	25	M22x130	930	75,4
380x475	158	165	187	480866	2670	166	133	25	M22x130	930	79,0
400x495	158	165	187	506174	2670	158	128	25	M22x130	930	82,8

Пример обозначения для заказа: КСЕ-34 d x D, материал углеродистая сталь C45E



Все данные были тщательно подготовлены и проверены. Всё же, в случае ошибок, опечаток и неполноты данных наша ответственность исключается.
Мы оставляем за собой право вносить технические изменения.
Иллюстрации к техническим данным изделий используются только для целей условного представления, фактическое изделие может отличаться от них.
© RDC. Июль 2022.
Частичная или полная перепечатка только с нашего разрешения. .