Зубчатые муфты с нейлоновой втулкой, серия S



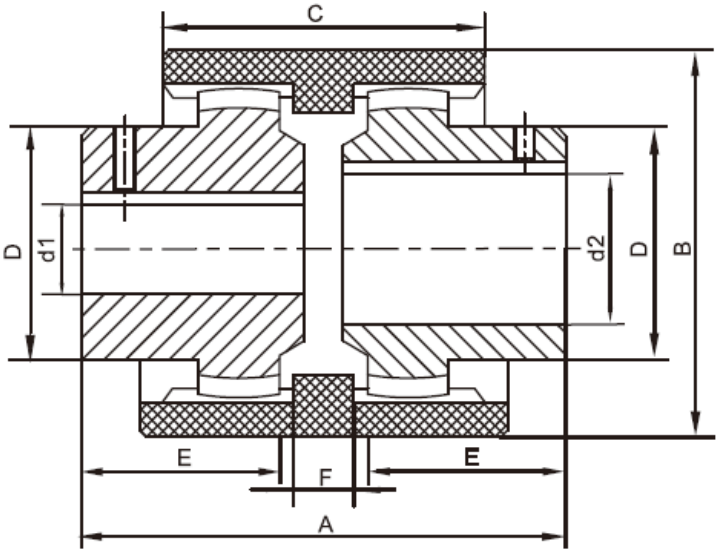

Размер	A, мм	Втулка		Ступица		F, мм	Отверстие		Макс. скорость, об/мин	Крутящий момент, Нм		Вес, кг	
		B, мм	C, мм	D, мм	E, мм		Мин d1, мм	Макс d2, мм		Ном.	Макс.	Втулка	Ступица
S-14	45	40	37	25	20	5	5	14	13000	12	22	0,08	0,025
S-19	47	48	37	32	21	5	10	19	11000	18	30	0,01	0,035
S-24	50	52	40	36	21	8	10	24	10000	24	36	0,15	0,035
S-28	78	66	46	44	35	8	6	28	8000	48	85	0,38	0,07
S-32	78	76	48	50	35	8	12	32	7300	65	220	0,5	0,09
S-38	78	83	48	58	35	8	12	38	6500	95	300	0,65	0,105
S-42	84	92	50	68	38	8	12	42	6200	115	360	0,93	0,13
S-48	96	98	50	68	45	6	12	48	5500	160	600	1,11	0,16
S-55	120	125	65	83	59	10	25	55	4600	300	800	1,86	0,36
S-65	144	140	72	96	70	13	30	65	4000	400	300	3,17	0,57