Зубчатые муфты с нейлоновой втулкой



Основные характеристики:

- компактные и лёгкие,
- низкие затраты на техническое обслуживание (смазывание и фиксация не требуются),
- нет металлического контакта (токоизоляция),
- минимальный люфт,
- высокий крутящий момент,
- низкая инерция,
- устойчивы к грязи, влаге и большинству химических веществ,
- гасят ударные нагрузки.

Зубчатые муфты с нейлоновой втулкой, серия TGL

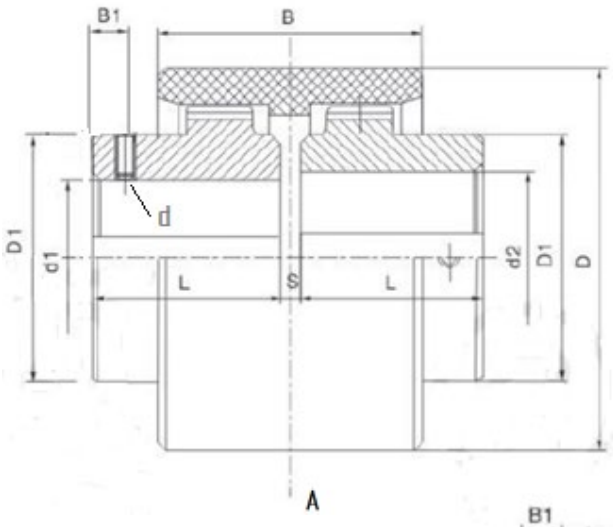

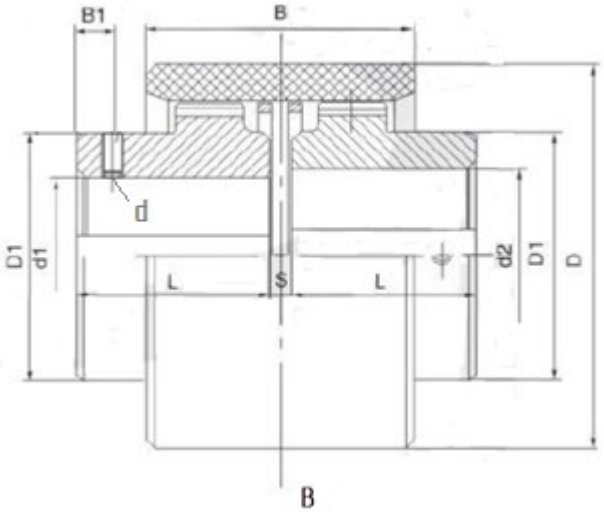

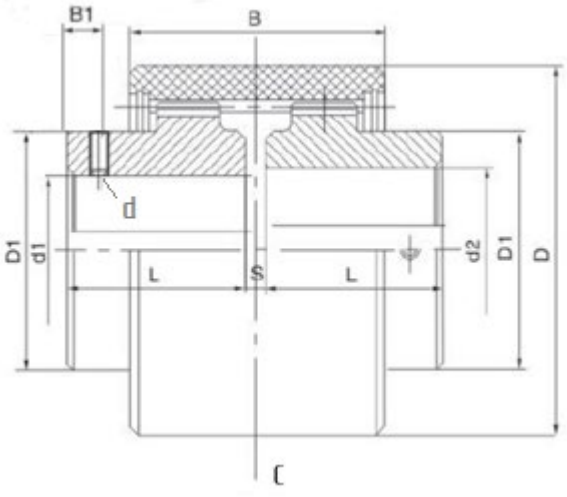

Размер	Ном. крутящий момент, Нм	Макс. частота вращения, об/мин	Диаметр отверстия d1, d2 мм	Длина отверстия L мм	D, мм A B	D, мм C	D1, мм	B, мм A B	B, мм C	B1, мм A B	B1, мм C	S, мм	d	Вес, кг A B	Вес, кг C	Момент инерции кг х м^2 A B	Момент инерции кг х м^2 C
TGLA1 TGLB1	10	10000	6, 7 8, 9 10, 11 12, 14	16 20 22 27	40	–	25	38	–	17	–	4	– M5	0,2	–	3E-05	–
TGLA2 TGLB2	16	9000	8, 9 10, 11 12, 14 16, 18, 19	20 22 27 30	48	–	32	38	–	17	–	4	M5	0,278	–	6E-05	–
TGLA3 TGLB3 TGLC3	31,50	8500	10, 11 12, 14 16, 18, 19 20, 22, 24	22 27 30 38	56	58	36	42	52	19	– 24	4	M5	0,482	0,533	0,0001	0,0002
TGLA4 TGLB4 TGLC4	45	8000	12, 14 16, 18, 19 20, 22, 24 25, 28	27 30 38 44	66	70	45	46	– 56	21	26	4	M8	0,815	0,869	0,0003	0,0004
TGLA5 TGLB5 TGLC5	63	7500	14 16, 18, 19 20, 22, 24 25, 28 30, 32	27 30 38 44 60	75	85	50	48	– 58	22	27	4	M8	1,39	1,52	0,0007	0,0009
TGLA6 TGLB6 TGLC6	80	6700	16, 18, 19 20, 22, 24 25, 28 30, 32, 35,	30 38 44 60	82	90	58	48	58	22	27	4	M8	2,02	2,15	0,0012	0,0015
TGLA7 TGLB7 TGLC7	100	6000	20, 22, 24 25, 28 30, 32, 35, 40, 42	38 44 60 84	92	100	65	50	60	23	28	4	M8	3,01	3,14	0,0024	0,0027
TGLA8 TGLB8 TGLC8	140	5600	22, 24 25, 28 30, 32, 35, 40, 42, 45,	38 44 60 84	100	100	72	50	60	23	28	4	M8	4,06	4,18	0,0037	0,0039
TGLA9 TGLB9 TGLC9	355	4000	25, 28 30, 32, 35, 40, 42, 45, 60, 63, 65,	44 60 84 107	140	140	96	72	85	34	41	4	M10	8,25	8,51	0,0155	0,0166
TGLA10 TGLB10 TGLC10	710	3150	30, 32, 35, 40, 42, 45, 60, 63, 65, 80, 85	60 84 107 132	175	175	128	95	95	45	45	6	M10	16,92	17,10	0,052	0,0535
TGLA11 TGLB11 TGLC11	1250	3000	40, 42, 45, 60, 63, 65, 80, 85, 90, 100, 110	84 107 132 167	210	210	165	102	102	48	48	8	M10	34,26	34,56	0,1624	0,165
TGLA12 TGLB12 TGLC12	2500	2120	50, 55, 56 60, 63, 65, 80, 85, 90, 100, 110, 120	84 107 132 167	270	270	192	135	135	63	63	10	M16	66,42	66,86	0,4674	0,4731

Зубчатые муфты с нейлоновой втулкой, серия S

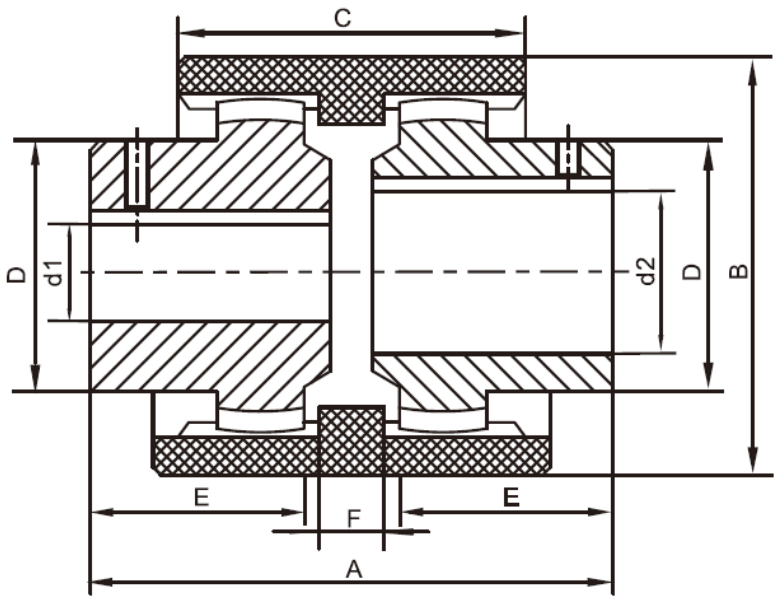

Размер	A, мм	Втулка		Ступица		F, мм	Отверстие		Макс скорость, об/мин	Крутящий момент, Нм		Вес, кг	
		B, мм	C, мм	D, мм	E, мм		Мин d1, мм	Макс d2, мм		Ном.	Макс.	Ступица	Втулка
S-14	45	40	37	25	20	5	5	14	13000	12	22	0.08	0.025
S-19	47	48	37	32	21	5	10	19	11000	18	30	0.01	0.035
S-24	50	52	40	36	21	8	10	24	10000	24	36	0.15	0.035
S-28	78	66	46	44	35	8	6	28	8000	48	85	0.38	0.07
S-32	78	76	48	50	35	8	12	32	7300	65	220	0.5	0.09
S-38	78	83	48	58	35	8	12	38	6500	95	300	0.65	0.105
S-42	84	92	50	68	38	8	12	42	6200	115	360	0.93	0.13
S-48	96	98	50	68	45	6	12	48	5500	160	600	1.11	0.16
S-55	120	125	65	83	59	10	25	55	4600	300	800	1.86	0.36
S-65	144	140	72	96	70	13	30	65	4000	400	300	3.17	0.57

Зубчатые муфты с нейлоновой втулкой, серия NL

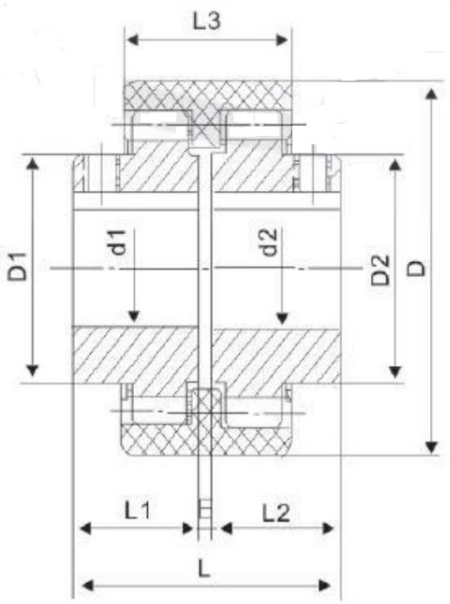

Размер	Ном. крутящий момент, Нм	Макс. частота вращения, об/мин	Размеры, мм							Макс. рассогласование			Момент инерции, кг х м^2	Вес, кг
			Диаметр отверстия d1, d2	Длина отверстия L1 , L2	L	D	D1 D2	E	L3	Осевое, мм	Радиальное, мм	Угловое		
NL1	40	6000	6 8 10	16 20	37 45	40	26	4	34	2	±0.3	1°	0.25	0.85
				25 32	55 69									
NL2	100	6000	10 12 14 22	25 32	57 71	42	36	4	40	2	±0.4	1°	0.92	1,7
			16 18 20 24	42 52	91 111									
NL3	160	6000	20 22 24	52 62	113	66	44	4	46	2	±0.4	1°	3,10	2,6
			25 28		133									
NL4	250	6000	28 30 32	62 82	129	83	58	4	48	2	±0.4	1°	8,69	3,6
			35 38		169									
NL5	315	5000	32 35 38	82 112	169	93	68	4	50	3	±0.4	2°	14,28	5,5
			40 42		229									
NL6	400	5000	40 42 45	82 112	230	100	68	4	52	3	±0.4	2°	18,34	6,8
			48											
NL7	630	3600	45 48 50	82 112	229	115	80	4	60	3	±0.6	2°	56,50	9,8
			55											
NL8	1250	3600	48 50 55	112 142	229	140	96	4	72	3	±0.6	2°	98,55	26,5
			60 63 65		289									
NL9	2000	2000	60 63 65	142 172	295	175	124	6	93	4	±0.7	2°	370,50	37,6
			70 71 75 80		351									
NL10	3150	1800	70 71 75 80	142 172	292 352	220	157	8	110	4	±0.7	2°	1156,80	55,0
				212	432									