Муфты зубчато-пружинные

Конструкция зубчато-пружинных муфт имеет способность гасить вибрацию 30% и может смягчать ударные нагрузки, которые приводят к повреждению как приводного, так и исполнительного механизмов. Конструкция пружины поглощает энергию удара, распределяя ее по всей ее длине, тем самым уменьшая величину скачков крутящего момента. В конструкции муфт используется изогнутый профиль зубьев ступицы, который создает постепенный контакт с пружиной по мере увеличения крутящего момента. Эта функция обеспечивает более эффективную передачу мощности при правильно выровненных валах. Правильная установка и техническое обслуживание решетчатой муфты могут увеличить срок ее службы. Замена пружины проста и может быть выполнена с меньшими затратами времени, чем полная замена муфты.

Муфты зубчато-пружинные, серия JS

Основные характеристики:



- Осевая разъёмная конструкция крышки идеально для ограниченного монтажного пространства.
- Обеспечивает легкий доступ к пружине для её замены.
- Хорошо подходит для реверсивного применения.
- Легкая крышка из литого под давлением алюминия.
- Высокопрочные пружины обеспечивают превосходную производительность соединения и более длительный срок службы муфты.
- Взаимозаменяемы с промышленными стандартными муфтами.

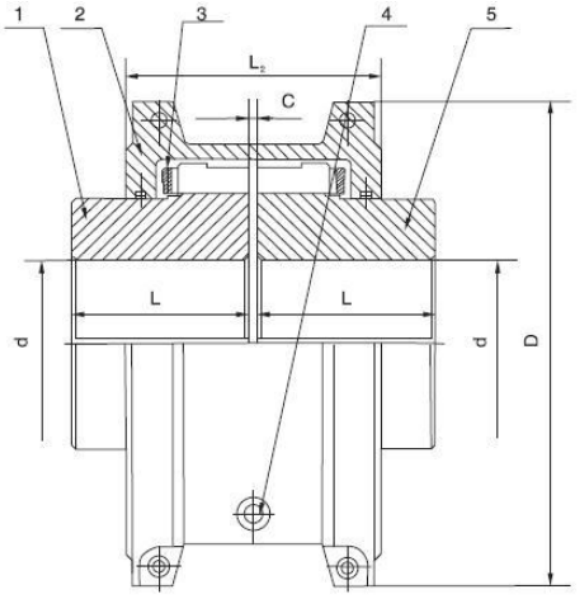

ПРИВОДНЫЕ МУФТЫ

https://rdc-drive.ru
E-mail: sale@rdc-drive.ru

Типоразмер	Ном. крутящий момент, Нм	Макс. частота вращения, об/мин	Диаметр отверстия, мм	L	Lz	D	D1	C	Вес, кг	Момент инерции, кг х м^2
JS1	45	4500	18、19 20、22、24 25、28	47	66	95			1,91	0,00141
JS2	140		22、24 25、28 30、32、35	47	68	105			2,59	0,00223
JS3	224		25、28 30、32、35、38 40、42	50	70	115			3,36	0,00327
JS4	400		32、35、38 40、42、45、48、50	60	81	130		3	5,54	0,00727
JS5	630	4350	40、42、45、48、50、55	63	94	150			7,26	0,0119
JS6	900	4125	48、50、55、56 60、63、65	76	97	160			10,40	0,0185
JS7	1800	3600	55、56 60、63、65、70、71、75 80	89	115	190			17,70	0,0451
JS8	3150		65、70、71、75 80、85、90、95	98	122	210	—		25,40	0,0787
JS9	5600	2440	75 80、85、90、95 100、110	120	155	250		5	42,2	0,178
JS10	8000	2250	85、90、95 100、110、120	127	162	270			54,4	0,27
JS11	12500	2025	90、95 100、110、120、125 130、140	149	191	310		6	81,2	0,514
JS12	18000	1800	110、120、125 130、140、(150) 160、170	162	195	346			121,00	0,989
JS13	25000	1600	120、125 130、140、150 160、170、180 190、200	184	201	384		—	178,00	1,85
JS14	35500	1500	140、150 160、170、180 190、200	183	271	450	391		227,00	3,49
JS15	50000	1300	160、170、180 190、200、220 240	198	278	500	431		309	5,82
JS16	6300	1200	180 190、200、220 240、250、260 280	216	307	566	487	6	448	10,40
JS17	90000	1100	200、220 240、250、260 280、300	239	321	630	555		619	18,30
JS18	125000	1000	240、250、260 280、300、320	260	325	675	608		776	26,10
JS19	160000	900	280、300、320 340、360	280	355	756	660		1057	43,50
JS20	224000	820	300、320 340、360、380	305	432	845	751		1424	75,50
JS21	315000	730	320 340、360、380 400、420	325	490	920	822		1785	113,00
JS22	400000	680	340、360、380 400、420、440、450	345	546	1000	905	13	2267	175,00
JS23	500000	630	360、380 400、420、440、450、46	368	648	1087			2950	339,00
JS24	630000	580	400、420、440、450、46	401	698	1180	—		3833	524,00
JS25	800000	540	420、440、450、460、480、500	432	762	1260			4682	711,00

Муфты зубчато-пружинные, серия M

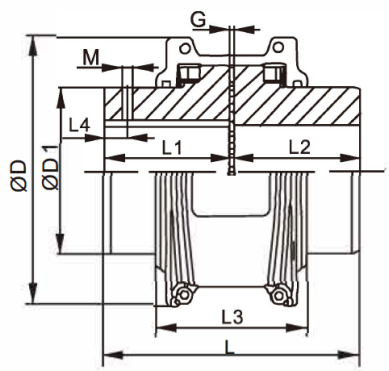

Размер	Ном. крутящий момент, Нм	Макс. частота вращения, об/мин	Макс. отв., мм	Размеры, мм								Вес, кг	Вес, пружины кг
				D	D1	L	L1/L2	L3	L4	M	G		
1020M10	52	4500	30	101.6	39.7	98	47.5	66.5	8	6	3	1.9	0.03
1030M10	149	4500	36	111	49.2	98	47.5	68.3	8	6	3	2.6	0.03
1040M10	249	4500	44	117.5	57.1	104.6	50.8	70	8	8	3	3.4	0.05
1050M10	435	4500	50	138	66.7	123.6	60.3	79.5	8	8	3	5.4	0.05
1060M10	684	4350	57	150.5	76.2	130	63.5	92	8	10	3	7.3	0.09
1070M10	994	4125	65	161.9	87.3	155.4	76.2	95	12	12	3	10	0.11
1080M10	2050	3600	79	194	104.8	180.8	88.9	116	12	12	3	18	0.17
1090M10	3730	3600	95	213	123.8	199.8	98.4	122	16	12	3	25	0.25
1100M10	6280	2440	107	250	142	245.7	120.6	155.5	16	12	4.5	42	0.43
1110M10	9320	2250	117	270	160.3	258.5	127	161.5	20	16	4.5	54	0.51
1120M10	13700	2025	136	308	179.4	304.4	149.2	191.5	20	16	6	81	0.73
1130M10	19900	1800	165	346	217.5	329.8	161.9	195	30	20	6	121	0.91
1140M10	28600	1650	184	384	254	371.6	182.8	201	30	20	6	178	1.13
1150M10	39800	1500	203	453.1	269.2	371.8	182.9	271.3	30	20	6	234	1.95
1160M10	55900	1350	228	501.4	304.8	402.2	198.1	278.9	30	24	6	317	2.81
1170M10	74600	1225	279	566.4	355.6	437.8	215.9	304.3	30	24	6	448	3.49
1180M10	103000	1100	311	629.9	393.7	483.6	238.8	321.1	40	24	6	619	3.76
1190M10	137000	1050	339	675.6	436.9	524.2	259.1	325.1	40	24	6	776	4.4
1200M10	186000	900	361	756.9	467.8	564.8	279.4	355.6	40	24	6	1057	5.62

Муфты зубчато-пружинные, серия JSB



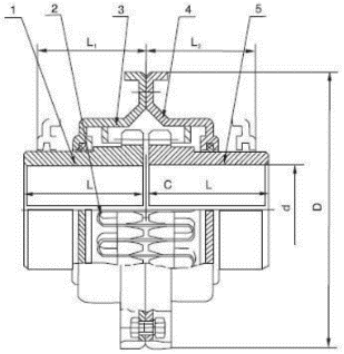

Типоразмер	Ном. крутящий момент, Нм	Макс. частота вращения, об/мин	Диаметр отверстия, мм	L	L1,L2	D	C	Вес, кг
JSB1	45	6000	18、19 20、22、24 25、28	47	48	112	3	1,95
JSB2	140		22、24 25、28 30、32、35			122		2,59
JSB3	224		25、28 30、32、35、38 40、42	50	51	130		3,36
JSB4	400		32、35、38 40、42、45、48、50	60	61	149		5,44
JSB5	630		40、42、45、48、50、55、5	63	64	163		7,26
JSB6	900	5500	48、50、55、56 60、63、65	76	67	174		10,40
JSB7	1800	4750	55、56 60、63、65、70、71、75 80	89	89	200		17,70
JSB8	3150	4000	65、70、71、75 80、85、90、95	98	96	233		25,40
JSB9	5600	3250	75 80、85、90、95 100、110	120	121	268	6	42.2
JSB10	8000	3000	80、85、90、95 100、110、120	127	124	287		54.4
JSB11	12500	2700	90、95 100、110、120、125 130、140	149	143	320		81.6
JSB12	18000	2400	110、120、125 130、140、150 160、170	162	146	379		122,00
JSB13	25000	2200	120、125 130、140、150 160、170、180 190、200	184	156	411		180,00
JSB14	35500	2000	140、150 160、170、180 190、200	183	204	476		230,00
JSB15	50000	1750	160、170、180 190、200、220 240	216	216	533		321,00
JSB16	63000	1600	180 190、200、220 240、250、260		226	584		448,00

Принципы работы



Рассогласование осей

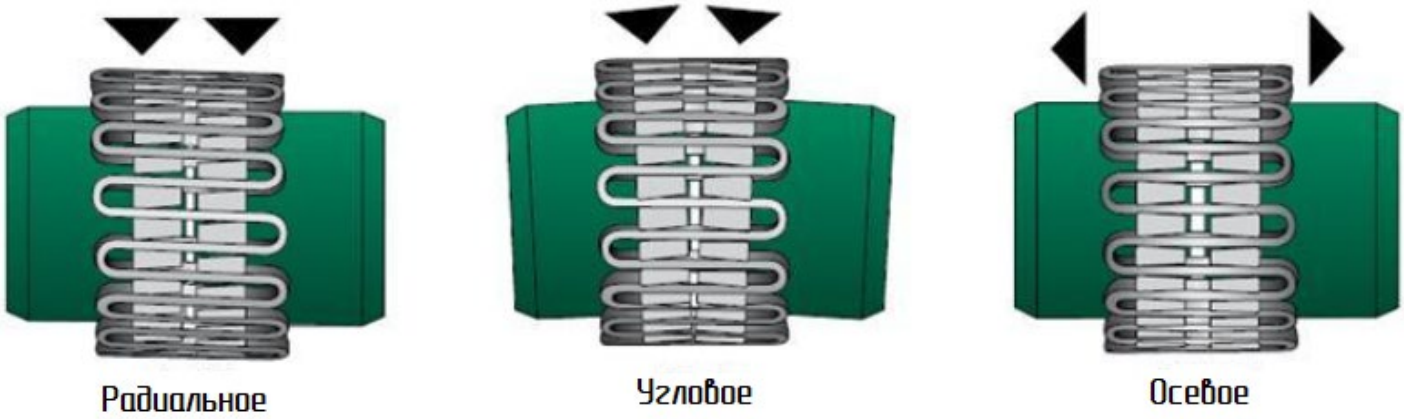

Монтаж

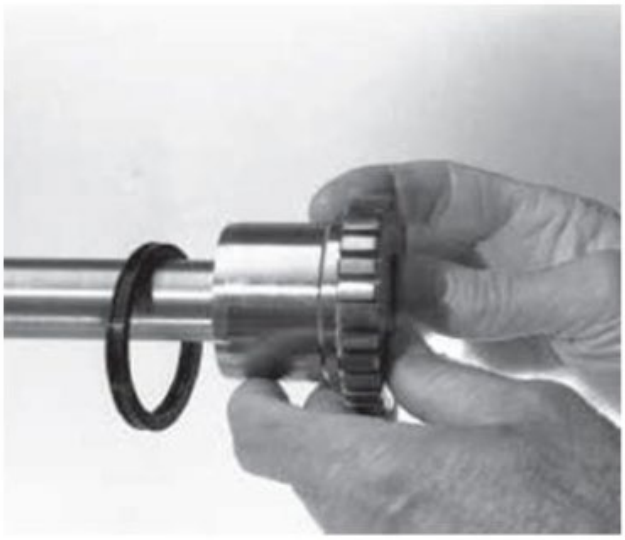

1



2

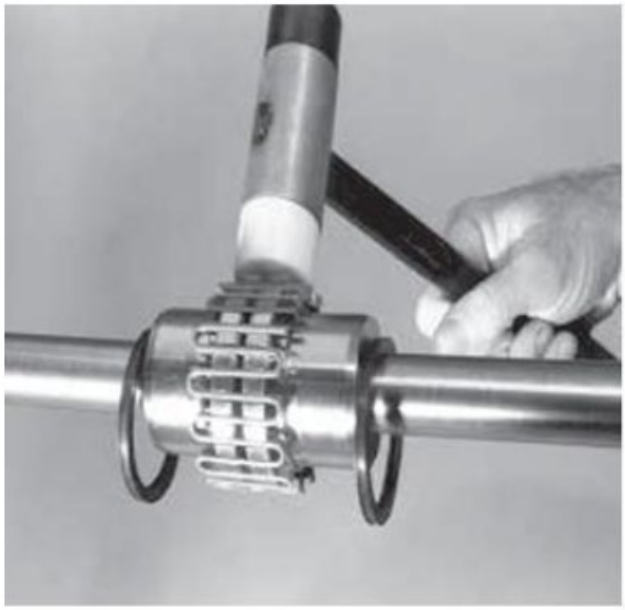

3

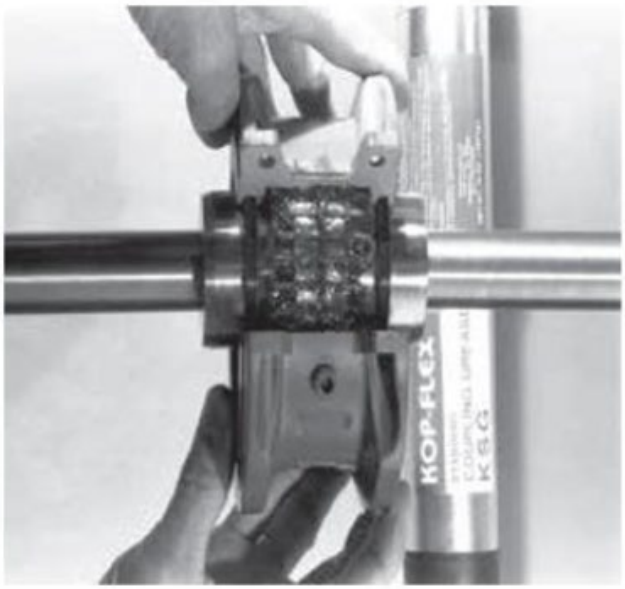

4