Упругие муфты H-Eupex H



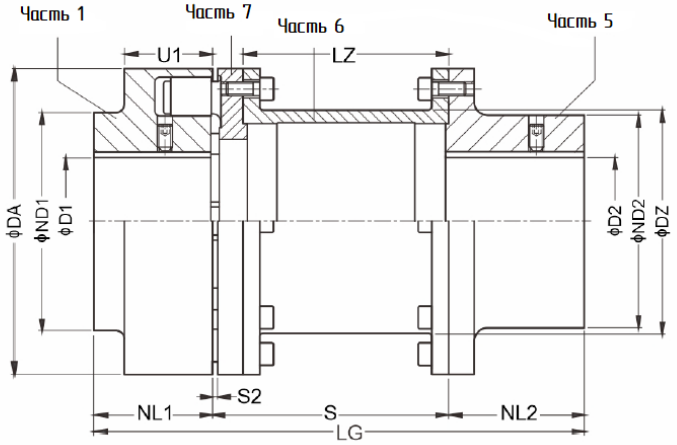

Размер	Ном. крутящий момент, Нм	Макс. частота вращения, об/мин	Размеры, мм													
			D1		D2		DA	ND1	ND2	NL1	NL2	S2	S	LZ	DZ	LG
			мин.	макс.	мин.	макс.										
80	60	6 000	–	30	10	32	80	80	55	30	45	3	100	87	51	175
													140	127		215
95	100	5 500	–	42	10	42	95	76	70	35	45	3	100	87	63	180
													140	127		220
110	160	5 300	–	48	10	48	110	86	80	40	50	3	100	85	73	190
											50		140	125		230
											60		180	165		280
125	240	5 100	–	55	10	55	125	100	90	50	50	3	100	85	85	200
											50		140	125		240
											60		180	165		290
											70		200	185		320
											80		250	235		380
140	360	4 900	–	60	10	60	140	100	100	55	65	3	100	82	91	220
											65		140	122		260
											65		180	162		300
											65		200	182		320
											80		250	232		385

Упругие муфты H-Eupex H

Размер	Ном. крутящий момент, Нм	Макс. частота вращения, об/мин	Размеры, мм													
			D1		D2		DA	ND1	ND2	NL1	NL2	S2	S	LZ	DZ	LG
			мин.	макс.	мин.	макс.										
160	560	4 250	–	65	20	65	160	108	108	60	70	4	100	81,5	111	230
											70		140	121,5		270
											70		180	161,5		310
											70		200	181,5		330
											80		250	231,5		390
180	880	3 800	–	75	20	75	180	125	125	70	80	4	140	121,5	131	290
													180	161,5		330
													200	181,5		350
													250	231,5		400
200	1 340	3 400	–	85	20	85	200	140	140	80	90	4	140	118,5	144	310
													180	158,5		350
													200	178,5		370
													250	228,5		420
225	2 000	3 000	–	90	20	90	225	150	150	90	100	4	140	118,5	169	330
													180	158,5		370
													200	178,5		390
													250	228,8		440
250	2 800	2 750	–	100	20	100	250	165	165	100	110	5.5	180	152,5	185	390
													200	172,5		410
													250	222,5		460

При заказе необходимо указать размер муфты, диаметры отверстий ступиц и длину промвала.