ПРИВОДНЫЕ МУФТЫ

https://rdc-drive.ru
E-mail: sale@rdc-drive.ru

Сильфонные муфты с коническими зажимными элементами, серия SG5



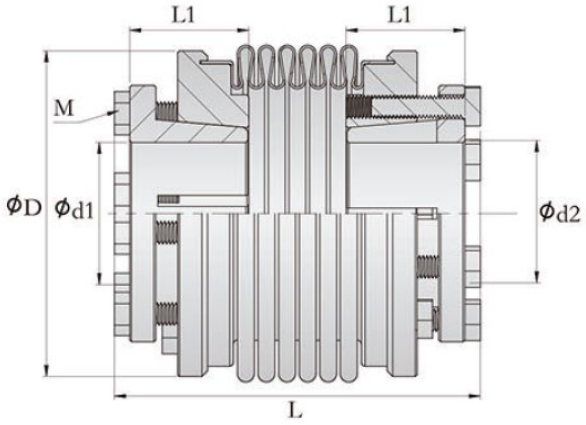

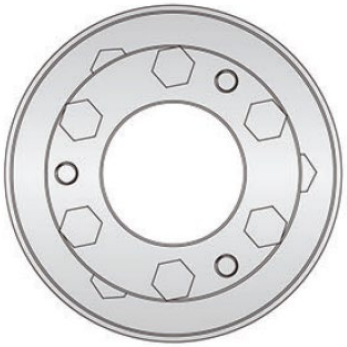

Внешний диаметр, мм	D	40	55	65	82	90	110	123	133	157	200
Общая длина, мм	L	55	65	76	88	88	103	110	114	141	195
Длина посадки, мм	L1	19	22	27	32	32	41	41	50	61	80
Диаметры отверстий H7, мм	d1, d2	10–16	12–23	12–29	15–38	15–42	24–56	24–60	30–60	35–70	50–100
Вес, гр.		250	400	800	1200	1800	3000	4200	5600	8200	23000

Внешний диаметр, мм	40	55	65	82	90	110	123	133	157	200
Номинальный крутящий момент, Нм	15	30	60	150	200	300	500	800	1500	4000
Размер монтажных винтов	6xM4	6xM5	6xM5	6xM6	6xM6	6xM8	6xM8	6xM10	6xM12	6xM16
Момент затяжки винтов, Нм	4	6	8	12	14	18	25	40	70	120
Размер монтажных винтов	3xM4	3xM4	3xM5	3xM6	3xM6	3xM6	3xM6	3xM8	3xM8	3xM10
Момент инерции, кг · м²	8	0,16	0,41	1,6	2,5	5,9	9,9	13,2	34,9	85,5
Жесткость на кручение, Нм/рад	15	28	55	110	140	350	500	780	1304	3400
Максимально допустимое радиальное отклонение, мм	1,5	1,5	1,5	1,5	1,5	1,5	1,5	1,5	1,5	1,5
Максимально допустимое угловое отклонение, °	2	2	2	3	3	3,5	3,5	3,5	3,5	3,5
Максимально допустимое осевое отклонение, мм	0,2	0,25	0,25	0,25	0,3	0,3	0,35	0,35	0,35	0,4
Осевая упругость, Н/мм	15	30	48	52	60	71	48	100	320	565
Радиальная упругость, Н/мм	137	270	420	435	610	1050	840	2000	3500	6070

Пример обозначения		Внешний диаметр	Диаметр отверстия H7	Диаметр отверстия H7	Общая длина
SG5–40–12–12–55	SG5	40	12	12	55