Сильфонные зажимные муфты, серия GRC



Описание:

- материал ступиц — высокопрочный алюминиевый сплав, сильфон изготовлен из нержавеющей стали;
- крепление сильфона к ступице лазерной сваркой (обеспечивает разнонаправленное вращение);
- конструкция сильфона позволяет эффективно компенсировать радиальные, угловые и осевые отклонения;
- предназначен для привода от шагового серводвигателя;
- способ крепления на цапфе при помощи зажимного винта.

Характеристики:

- сильфонная муфта не имеет зазора и обладает высокой чувствительностью;
- высокая эластичность, улучшающая защиту оборудования;
- может демпфировать вибрацию, компенсируя при этом радиальные, угловые и осевые смещения;
- маслостойкость;
- коррозионная стойкость;
- высокая жёсткость при кручении;
- одинаковые характеристики в обоих направления вращения;
- область применения – металлорежущее оборудование, энкодеры и другое промышленное оборудование.

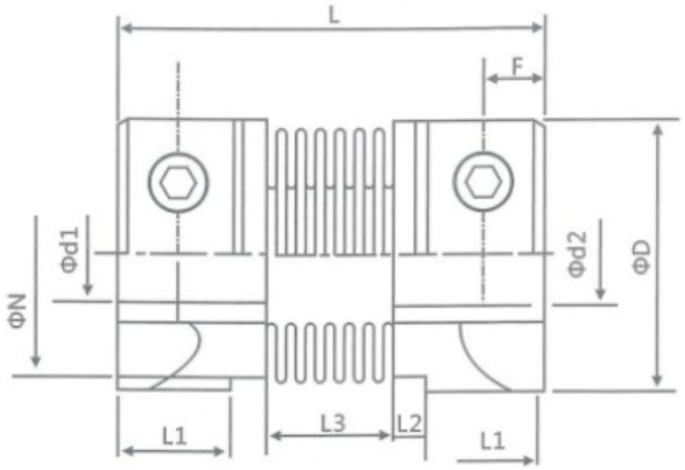

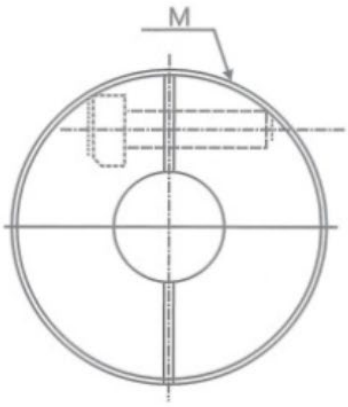

Типоразмер	Размеры, мм								Момент затяжки монтажных винтов
	Допустимые диаметры d1 и d2	D	L	L1	L2	L3	N	F	M	Нм
GRC-16x27	4, 5, 6, 6.35, 7, 8	16	27	7,5	2	8	13,5	3	M2,5	1
GRC-20x32	5, 6, 6.35, 7, 8, 9, 9.525, 10	20	32	7,2	2,8	12	18	3,5	M3	1,5
GRC-22.5x34	5, 6, 6.35, 7, 8, 9, 9.525, 10, 11, 12	22,5	34	8,05	2,8	12,3	20,2	4,5	M3	1,5
GRC-25x37	6, 6.35, 7, 8, 9, 9, 9.525, 10, 12	25	37	9,5	3	12	20,2	4,5	M3	1,5
GRC-32x42	8, 9, 9.525, 10, 11, 12, 12.7, 14, 15	32	42	8	4	18	27,2	5,5	M4	2,5
GRC-40x55	8, 9, 9.525, 10, 11, 12, 12.7, 14, 15, 16, 17, 18, 19, 20	40	55	11,5	6	20	34,5	6,5	M5	7
GRC-55x72	10, 11, 12, 12.7, 14, 15, 16, 17, 18, 19, 20, 22, 24, 25	55	72	16,5	6	27	51,9	10	M6	12
GRC-65x81	10, 11, 12, 12.7, 14, 15, 16, 17, 18, 19, 20, 22, 24, 25, 28, 30, 32, 35, 38	65	81	19,5	7	28	60,5	10,5	M6	12

Типоразмер	Ном. крутящий момент	Допустимое радиальное смещение	Допустимое угловое смещение	Допустимое осевое смещение	Макс. частота вращения	Стат. жёсткость на кручение	Момент инерции	Материал ступицы	Покрытие	Вес
	Нм	мм	°	мм	об/мин	Нм/рад	кгм^2			г
GRC-16x27	0.8	0.1	1,5	+ 0.4 -1.2	9400	150	8.0x10^-7	Высокопрочный алюминий	Анодирование	8
GRC-20x32	1,5	0.15	2	+ 0.6 -1.8	7600	220	2.2x10^-6			13
GRC-22.5x34	1,8	0.15	2	+ 0.6 -1.8	6000	300	6.5x10^-6			22
GRC-25x37	2.0	0.15	2	+ 0.8 -1.8	6100	330	6.9x10^-6			30
GRC-32x42	2,5	0.2	2	+ 0.8 -2.5	4700	490	2.1x10^-5			53
GRC-40x55	6,4	0.2	2	+ 0.8 -2.5	4200	530	2.3x10^-5			97
GRC-55x72	12	0.2	2	+ 0.8 -2.5	3900	860	3.7x10^-5			200
GRC-65x81	18	0.2	2	+ 0.7 -2.5	3500	900	3.6x10^-5			380