Разрезные зажимные муфты, серия GIC



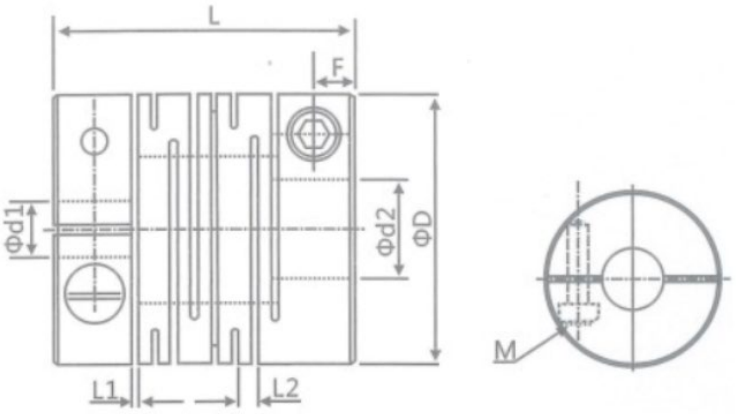

Типоразмер	Допустимые диаметры отверстий d1 и d2, мм	D, мм	L, мм	L1, мм	L2,мм	F, мм	M, мм	Момент затяжки монтажных винтов, Нм
GIC-12x18,5	2,3,4,5,6	12	18,5	0,55	1,3	2,5	M2,5	1
GIC-16x16	3,4,5,6,6.35	16	16	0,55	1,4	3,18	M2,5	1
GIC-16x23	3,4,5,6,6.35	16	23	0,55	1,4	3,18	M2,5	1
GIC-19x23	3,4,5,6,6.35,7,8	19	23	0,55	1,4	3,18	M2,5	1
GIC-20x20	4,5,6,6.35,7,8,10	20	20	0,55	1,5	3,75	M2,5	1
GIC-20x26	4,5,6,6.35,7,8,10	20	26	0,55	1,5	3,75	M3	1,5
GIC-25x25	5,6,6.35,7,8,9,9.525,10,11,12	25	25	0,6	1,7	4,84	M3	1,5
GIC-25x31	5,6,6.35,7,8,9,9.525,10,11,12	25	31	0,6	1,8	4,46	M3	1,5
GIC-28,5x38	6,6.35,8,9,9.525,10,11,12,12.7,14	28,5	38	0,8	2,1	5,62	M4	2,5
GIC-32x32	8,9,9.525,10,11,12,12.7,14,15,16	32	32	0,8	2,3	6,07	M4	2,5
GIC-32x41	8,9,9.525,10,11,12,12.7,14,15,16	32	41	0,8	2,3	6,02	M4	2,5
GIC-38x41	8,9,9.525,10,11,12,14,15,16,17,18,19	38	41	0,8	2,7	5,32	M5	7
GIC-40x50	8,9,9.525,10,11,12,14,15,16,17,18,19,20	40	50	0,8	2,7	6,2	M5	7
GIC-40x56	8,10,11,12,12.7,14,15,16,17,18,19,20	40	56	0,8	2,7	8,5	M5	7
GIC-42x50	10,11,12,12.7,14,15,16,17,18,19,20,22,24	42	50	0,8	2,7	6,2	M5	7
GIC-50x50	10,12,12.7,14,15,16,17,18,19,20,22,24,25,28	50	50	0,8	2,9	7,22	M6	12
GIC-50x71	10,12,12.7,14,15,16,17,18,19,20,222425,28	50	71	0,8	3,3	8,5	M6	12

Типоразмер	Ном. крутящий момент	Допустимое радиальное смещение	Допустимое угловое смещение	Допустимое осевое смещение	Максимальная частота вращения	Стат. жесткость на кручение	Момент инерции	Материал	Покрытие	Вес
	Нм	мм	°	мм	об/мин	Нм/рад	кгм^2			г
GIC-12x18,5	0,5	0,1	2	±0,2	11000	60	7,6x10-8	Высокопрочный алюминий	Анодирование	4,8
GIC-16x16	0,5	0,1	2	±0,2	10000	80	2,4x10-7			8
GIC-16x23	0,5	0,1	2	±0,2	9500	80	3,4x10-7			9,3
GIC-19x23	1	0,1	2	±0,2	9500	80	3,4x10-7			13
GIC-20x20	1	0,1	2	±0,2	10000	170	8,1x10-7			14
GIC-20x26	1	0,1	2	±0,2	7600	170	9,1x10-6			16,5
GIC-25x25	2	0,15	2	±0,2	6100	780	2,3x10-6			26
GIC-25x31	2	0,15	2	±0,2	6100	380	2,6x10-6			29
GIC-28,5x38	3	0,15	2	±0,2	5500	400	4,5x10-6			51
GIC-32x32	4	0,15	2	±0,2	5000	1100	8,1x10-6			56
GIC-32x41	4	0,15	2	±0,2	500	500	9,7x10-6			65
GIC-38x41	6,5	0,2	2	±0,2	650	650	3,0x10-5			107
GIC-40x50	6,5	0,2	2	±0,2	600	650	3,0x10-5			135
GIC-40x56	8	0,2	2	±0,2	800	800	3,3x10-5			142
GIC-42x50	8,5	0,2	2	±0,2	800	850	3,3x10-5			135
GIC-50x50	20	0,2	2	±0,2	1000	1000	9,0x10-5			220
GIC-50x71	20	0,2	2	±0,2	1000	1000	9,0x10-5			330