Энкодерные муфты, серия GB



Характеристики:
- предназначены для энкодеров;
- обладают хорошей эластичностью и высокой прочностью;
- эластомеры изготовлены из полиуретана, стойкого к воздействию масла и окислению.

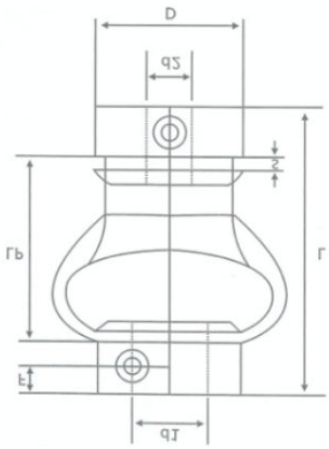

Типоразмер	Размеры, мм							Момент затяжки фиксирующих винтов
	Допустимые диаметры d1 и d2	D	L	LP	S	F	M	Нм
GB-15X24	3, 4, 5, 6, 6.35, 7, 8	15	24	20	1,8	2,5	M3	0.7
GB-15x32	3, 4, 5, 6, 6.35, 7, 8	15	32	20	1,8	2,5	M3	0.7
GB-18x28	4, 5, 6, 6.35, 7, 8, 9, 10	18	28	25	1,8	3,1	M4	1,7
GB-18x38	4, 5, 6, 6.35, 7, 8, 9, 10	18	38	25	1,8	3,1	M4	1,7

Типоразмер	Ном. крутящий момент	Допустимое радиальное смещение	Допустимое угловое смещение	Допустимое осевое смещение	Макс. частота вращения	Стат. жёсткость на кручение	Момент инерции	Материал ступицы	Материал эластомера	Покрытие	Вес
	Нм	мм	°	мм	об/мин	Нм/рад	кгм^2				г
GB-15X24	0,5	1	2	-3	8000	15	4,5x10^-4	Высокопрочный алюминевый сплав	Полиуретан	Анодирование	8
GB-15X32	0,5	1	2	-3	8000	15	4,5x10^-4				8
GB-18X28	0,8	1	3	-3	6000	20	5,6x10^-4				13
GB-18X38	0,8	1	3	-3	6000	20	5,6x10^-4				13