Зубчатые муфты, серия G



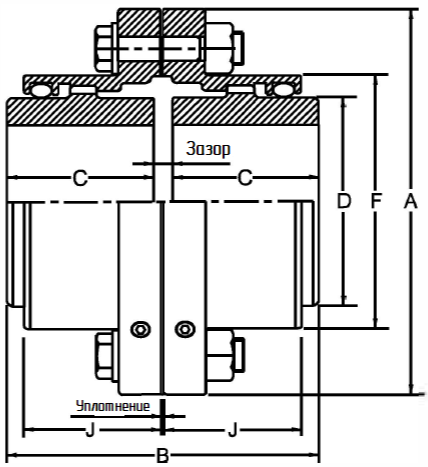

Типоразмер 1010G – 1070G

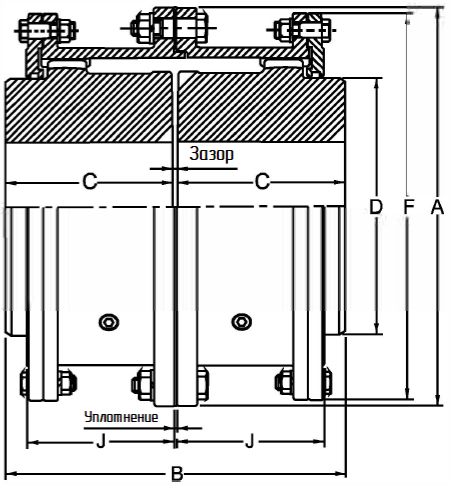

Типоразмер 1080G – 1300G

Типоразмеры 1010G – 1070G

Размер	Ном. крутящий момент, Нм	Макс. частота вращения, об/мин	Макс. отверстие, мм	Мин. отверстие, мм	Вес с черновыми отверстиями, кг	Объём смазки, кг	A, мм	B, мм	C, мм	D, мм	F, мм	J, мм	Зазор, мм
1010G	1 139	8 000	50	12,7	4,54	0,0408	115,9	88,9	42,9	68,6	83,8	38,9	3
1015G	2 350	8 500	65	19	9,07	0,0726	152,4	101,6	49,3	86,4	105,2	47,8	3
1020G	4 270	5 600	78	25,4	15,9	0,113	177,8	127	62	105,2	126,5	59,4	3
1025G	7 470	5 000	98	31,8	29,5	0,2127	212,9	158,9	77	130,6	154,9	71,6	5
1030G	12 100	4 400	111	38,1	43,1	0,363	239,8	187,4	91,2	152,4	180,3	83,8	5
1035G	18 500	3 900	134	50,8	68	0,544	279,4	218,9	106,4	177,8	211,3	97,5	6
1040G	30 600	3 600	160	63,5	97,5	0,907	317,5	247,3	120,6	209,6	245,4	111,3	6
1045G	42 000	3 200	183	76,2	136	1,04	346	277,7	134,9	235	274,1	122,9	8
1050G	56 600	2 900	200	88,9	191	1,77	388,9	314,3	153,2	254	305,8	140,7	8
1055G	74 000	2 650	220	101,6	249	2,22	425,4	344,3	168, l	279,4	334,3	158	8
1060G	90 400	2 450	244	114,3	306	3,18	457,2	384,4	188,2	304,8	366	169,2	8
1070G	135 000	2 150	289	127	485	4,35	527	451,5	220,7	355,6	424,9	195,6	10

Типоразмеры 1080G – 1300G

Размер	Ном. крутящий момент, Нм	Макс. частота вращения, об/мин	Макс. отверстие, мм	Мин. отверстие, мм	Вес с черновыми отверстиями, кг	Объём смазки, кг	A, мм	B, мм	C, мм	D, мм	F, мм	J, мм	Зазор, мм
1080G	170 000	1 750	266	101,6	703	9,5	590,6	508,5	249,2	355,6	571,5	242,8	10
1090G	226 000	1 550	290	114,3	984	12,2	660,4	565,4	276,4	393,7	641,4	265,2	13
1100G	310 000	1 450	320	127	1302	15	711,2	622,3	304,8	444,5	698,5	293,6	13
1110G	413 000	1 330	373	139,7	1678	17,7	774,7	679,2	333,2	495,3	749,3	322,3	13
1120G	555 000	1 200	400	152,4	2114	20,9	838,2	717,8	352,6	546,1	825,5	341,4	13

Большие типоразмеры по запросу.