Муфты с торообразной оболочкой, серия F



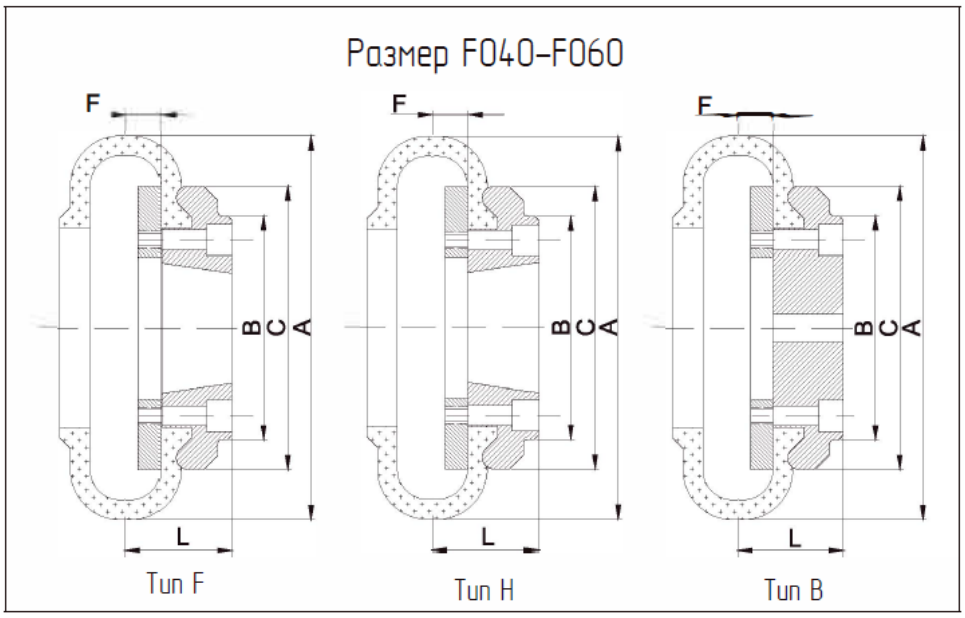

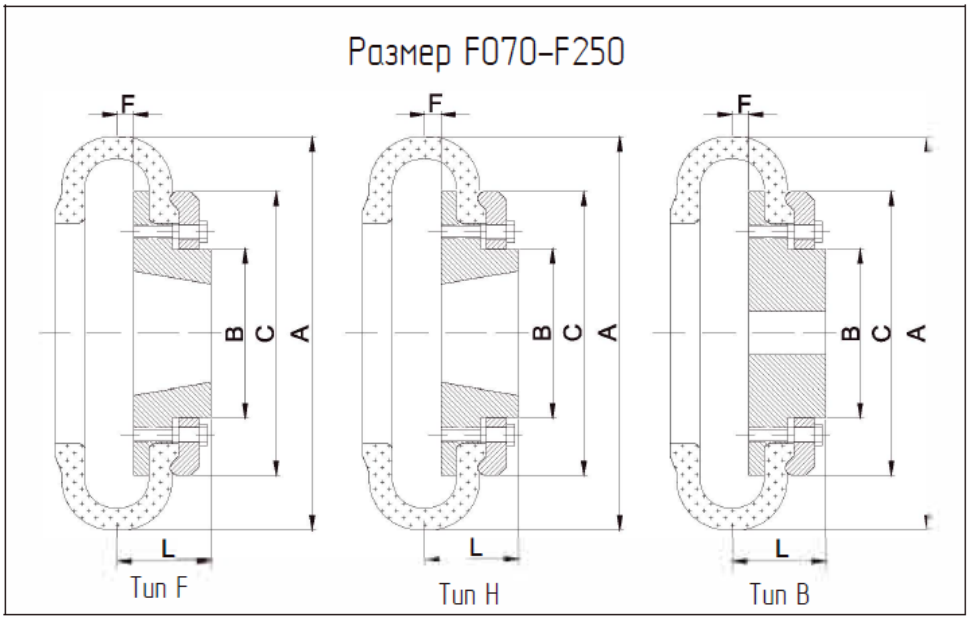

Размер	Тип	Втулки	Макс. отв.	A	B	C	F	L	Монтажное пространство, мм	Вес, кг
F040	B	H7	32	104	–	82	9	33.0	–	1.00
	F	1008	25		–			33.0	29	0.85
	H	1008	25		–			33.0	29	0.85
F050	B	H7	38	133	79	100	11	45.0	–	1.89
	F	1210	32		79			38.0	38	1.10
	H	1210	32		79			38.0	38	1.05
F060	B	H7	45	165	103	125	14.5	55.0	–	3.52
	F	1610	42		103			42.0	38	1.80
	H	1610	42		103			42.0	38	1.85
F070	B	H7	50	187	80	144	8.5	47.0	–	3.17
	F	2012	50		80			44.0	42	2.45
	H	1610	42		80			42.0	38	2.55
F080	B	H7	60	211	98	167	11	55.0	–	5.24
	F	2517	65		98			58.0	48	3.60
	H	2012	50		98			45.0	42	3.70
F090	B	H7	70	233	108	188	11.5	63.5	–	7.53
	F	2517	65		108			59.5	48	5.65
	H	2517	65		108			59.5	48	5.6
F100	B	H7	80	254	120	216	12	70.5	–	10.93
	F	3020	80		120			65.5	55	7.15
	H	2517	65		113			65.5	48	8.00
F110	B	H7	90	279	134	233	12.5	75.5	–	13.50
	F	3020	80		134			63.5	55	9.45
	H	3020	80		134			63.5	55	9.95
F120	B	H7	100	314	140	264	10.5	84.5	–	19.20
	F	3525	100		140			79.5	67	13.45
	H	3020	80		140			65.5	55	13.55
F140	B	H7	130	359	178	311	10	110.5	–	31.81
	F	3525	100		178			81.5	67	22.9
	H	3525	100		178			81.5	67	24.2
F160	B	H7	140	402	197	345	11	117.0	–	42.53
	F	4030	115		197			92.0	80	31.75
	H	4030	115		197			92.0	80	31.5
F180	B	H7	150	470	205	398	11	137.0	–	57.60
	F	4535	125		205			112.0	89	48.00
	H	4535	125		205			112.0	89	48.00
F200	B	H7	150	508	205	429	12.5	138.0	–	71.50
	F	4535	125		205			113.0	89	66.1
	H	4535	125		205			113.0	89	66.00
F220	B	H7	160	562	223	474	27.5	154.5	–	90.00
	F	5040	125		223			129.5	92	77.00
	H	5040	125		223			129.5	92	77.00
F250	B	H7	190	628	254	532	29.5	161.5	–	112.00

Размер	Макс. частота вращения, об/мин	Ном. крутящий момент, Нм	Макс крутящий момент, Нм	Макс. осевое рассогласование, мм	Макс. расстояния между торцами, мм	Винты	Кол-во винтов, шт.	Момент затяжки, Нм
F040	4500	25	65	1.1	1.3	M5	4	6
F050	4500	65	160	1.3	1.7	M6	4	11
F060	4000	125	320	1.6	2	M6	5	11
F070	3600	250	490	1.9	2.3	M8	5	28
F080	3100	380	760	2.1	2.6	M8	6	28
F090	3000	500	1100	2.4	3	M10	6	55
F100	2600	670	1520	2.6	3.3	M10	6	55
F110	2300	880	2140	2.9	3.7	M12	6	55
F120	2100	1330	3550	3.2	4	M12	6	99
F140	1800	2330	5640	3.7	4.6	M16	8	99
F160	1600	3770	9340	4.2	5.3	M20	8	245
F180	1500	6270	16450	4.8	6	M16	12	245
F200	1300	9330	23500	5.3	6.6	M20	12	245
F220	1100	11600	33120	5.8	7.3	M20	12	477
F250	1000	14680	42740	6.6	8.2	M20	16	477