ПРИВОДНЫЕ МУФТЫ

https://rdc-drive.ru
E-mail: sale@rdc-drive.ru

Дисковые муфты с промвалом, серия DC



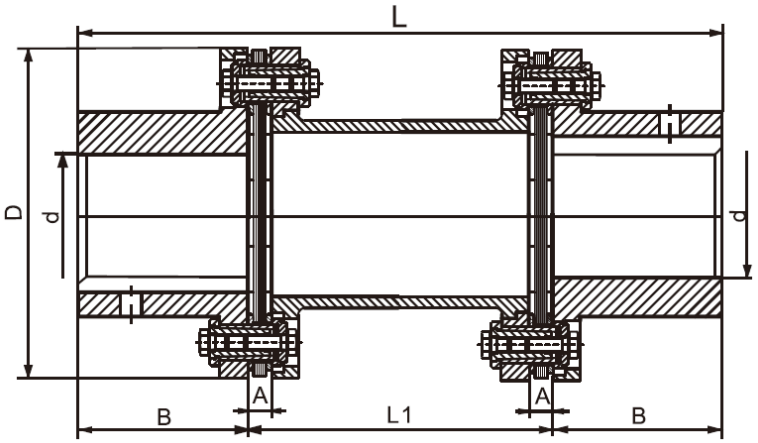

Размер	Ном. крутящий момент, Нм	Макс. частота вращения, об/мин	Вес, кг	Момент инерции, кг см^3	Макс. отверстие, мм	D, мм	A, мм	B, мм	L, мм	L1, мм	Несоосность		
											Осевая, мм	Угловая	Радиальная, мм
DC0	9,8	20000	0,23	3	20	57	4,9	20	100	60	±1,6	2°	0,5
DC1	33	20000	1,2	8	22	68	6,1	26	141	89	±1,6	2°	0,5
DC2	90	20000	1,9	24	32	81	6,6	26	141	89	±1,6	2°	0,5
DC3	173	18000	2,9	48	35	93	8,4	29	160	102	±2,4	2°	0,6
DC4	245	15000	4,7	80	42	104	11,2	34	195	127	±2,8	2°	0,7
DC5	420	13000	7,1	224	50	126	11,7	42	211	127	±3,2	1°30'	0,7
DC6	772	12000	10,8	440	60	143	11,7	48	223	127	±3,6	1°30'	0,8
DC7	1270	10000	16,3	1080	75	168	16,8	58	243	127	±4,0	1°30'	0,8
DC8	2080	10000	24,7	2080	82	194	17	64	268	140	±4,4	1°30'	0,9
DC9	3328	9000	32,5	3520	95	214	21,6	77	306	152	±4,8	1°30'	0,9
DC10	4900	8000	50,0	7200	108	246	23,9	89	356	178	±5,2	1°30'	1,0
DC11	6369	6300	75,0	12800	110	276	27,2	102	382	178	±5,6	1 °30'	1,2
DC12	8900	6300	72,2	18000	118	296	17,5	128	409	153	±3,6	1°	1,2
DC13	15280	5000	120,0	37000	135	308	19	160	492	172	±4,0	1°	1,2
DC14	25410	4700	175,0	68000	155	346	21,5	182	554	190	±4,0	1°	1,2
DC15	37130	4300	234,0	108000	165	375	24	198	620	224	±4,0	1°	1,3
DC16	47120	3900	306,0	167000	180	410	29,5	214	682	254	±4,4	1°	1,3
DC17	57000	3500	369,0	250000	190	445	29,5	225	720	270	±4,4	1°	1,4
DC18	63186	3500	448,0	311000	205	470	31	248	770	274	±4,8	1°	1,5
DC19	82590	3200	596,0	480000	230	512	32	278	843	287	±4,8	1°	1,6
DC20	102100	2800	763,0	747000	255	556	32,5	305	902	292	±5,2	1°	1,8
DC21	126070	2450	919,0	1016000	265	588	34	318	948	312	±5,4	1°	1,8
DC22	146350	2150	1068,0	1386000	275	630	34	332	1008	344	±5,6	1°	2,0
DC23	173830	2000	1235,0	1784000	290	655	35,5	348	1052	356	±6,0	1°	2,0