Дисковые муфты, серия D



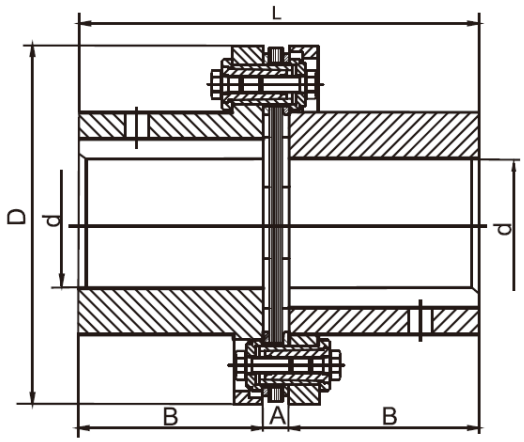

Размер	Ном. крутящий момент, Нм	Макс. частота вращения, об/мин	Вес, кг	Момент инерции, кг·см²	Макс. отверстие, мм	D, мм	A, мм	B, мм	L, мм	Предельное рассогласование осей	
										Осевое, мм	Угловое, °
D0	10	20 000	0	2	20	57	4,9	20	44,9	±0,8	1°
D1	33	20 000	1	8	22	68	6,1	26	58,1	±0,8	1°
D2	90	20 000	1	24	32	81	6,6	26	58,6	±1,0	1°
D3	173	18 000	2	48	35	93	8,4	29	66,4	±1,2	1°
D4	245	15 000	3	80	42	104	11,2	34	79,2	±1,4	1°
D5	420	13 000	4	224	50	126	11,7	42	95,7	±1,6	45'
D6	772	12 000	7	440	60	143	11,7	48	107,7	±1,8	45'
D7	1 270	10 000	11	1 080	75	168	16,8	58	132,8	±2,0	45'
D8	2 080	10 000	17	2 080	82	194	17	64	145	±2,2	45'
D9	3 328	9 000	23	3 520	95	214	21,6	77	175,6	±2,4	45'
D10	4 900	8 000	35	7 200	108	246	23,9	89	201,9	±2,6	45'
D11	6 369	8 000	52	12 800	110	276	27,2	102	231,2	±2,8	45'
D12	8 900	6 300	57	14 400	118	296	17,5	128	273,5	±1,8	30'
D13	15 280	5 000	77	22 200	135	308	19	160	339	±2,0	30'
D14	25 410	4 700	123	40 800	155	346	21,5	182	385,5	±2,0	30'
D15	37 130	4 300	156	64 800	165	375	24	198	420	±2,0	30'
D16	47 120	3 900	191	100 200	180	410	29,5	214	457,5	±2,2	30'
D17	57 000	3 500	245	150 000	190	445	29,5	225	479,5	±2,2	30'
D18	63 186	3 500	329	186 600	205	470	31	248	527	±2,4	30'
D19	82 590	3 200	394	28 000	230	512	32	278	588	±2,4	30'
D20	102 100	2 800	530	448 200	255	556	32,5	305	642,5	±2,5	30'
D21	126 070	2 450	619	609 600	265	588	34	318	670	±2,7	30'
D22	146 350	2 150	683	831 600	275	630	34	332	698,5	±2,8	30'
D23	173 830	2 000	791	1 070 400	290	655	35,5	348	731,5	±3,0	30'