Кулачковые муфты с зубчатым венцом и зажимными ступицами, серия CJ-S

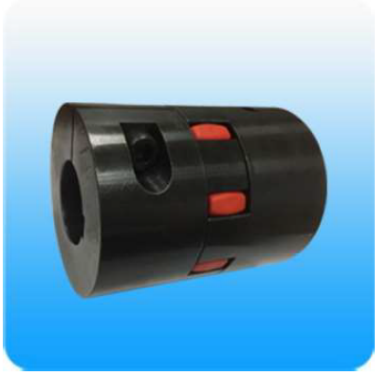

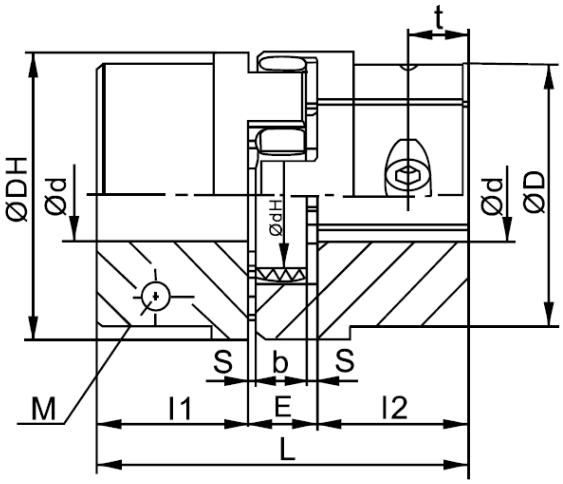

Размер	Размеры, мм												
	dmax	L	l1/l2	dH	E	d	s	DH	D	DK	м	e	t
38	42	114	45	38	24	18	3	80	70	84	M8	26,5	26
42	50	126	50	46	26	20	3	95	85	97	M10	32	32
48	55	140	56	51	28	21	3,5	105	95	109	M12	36	35
55	68	160	65	60	30	22	4	120	110	122	M12	42,5	39
65	70	185	75	68	35	26	4,5	135	115	133	M12	50	42
75	80	210	85	80	40	30	5	160	135	156	M16	57	49
90	90	245	100	100	45	34	5,5	200	160	197	M20	72	60