Кулачковые муфты с зубчатым венцом и фиксирующими винтами, стальные, серия CJ-GFT



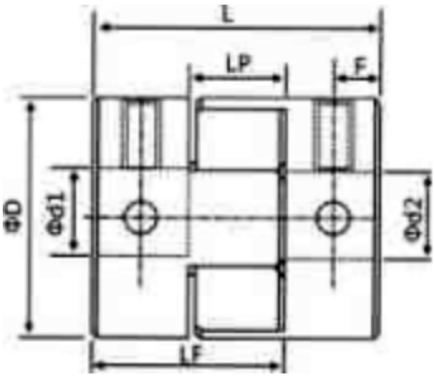

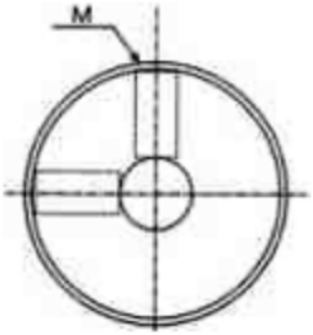

Типоразмер	Размеры, мм						Момент затяжки фиксирующих винтов
	Допустимые диаметры d1 и d2	D	L	LF	LP	M	Нм
CJ-GFT035-16X22	3, 4.5, 6, 6.35, 7, 8	16	22	7,25	7,5	M3	0,7
CJ-GFT050-50X27	5, 6, 7, 8, 9, 10, 11, 12, 12.7, 14, 15, 16, 17, 18, 19	27	44	15,4	13	M4	1,7
CJ-GFT070-35X50	8, 10, 11, 12, 12.7, 14, 15, 16, 17, 18, 19, 20, 22,	35	50	18,5	13	M5	4
CJ-GFT075-45X55	8, 10, 11, 12, 12.7, 14, 15, 16, 17, 18, 19, 20, 22, 24, 25	45	55	21	13	M5	4
CJ-GFT090-55X55	10, 12, 12.7, 14, 15, 16, 17, 18, 19, 20, 22, 24, 25, 28, 30, 32	55	55	21	13	M5	4
CJ-GFT095-55X61	10, 12, 12.7, 14, 15, 16, 17, 18, 19, 20, 22, 24, 25, 28, 30, 32	55	61	24	13	M5	4
CJ-GFT100-66x88	12, 12.7, 14, 15, 16, 17, 18, 19, 20, 22, 24, 25, 28, 30, 32, 35, 38	66	88	35	18	M8	10,5
CJ-GFT110-85X110	16, 17, 18, 19, 20, 22, 24, 25, 28, 30, 32, 38, 40, 42, 45	85	110	44	22	M10	20

Типоразмер	Ном. крутящий момент	Макс. крутящий момент	Макс. частота вращения	Момент инерции	Допустимое радиальное смещение	Допустимое угловое смещение	Допустимое осевое смещение	Вес
	Нм	Нм	об/мин	кгм^2	мм	°	мм	г
CJ-GFT035-16x22	2,5	5.0	16000	0.38x10^-6	0.1	0.5	±0.3	10
CJ-GFT050-50X27	7,5	15	12000	5.1x10^-6	0.2	1.0	±0.5	60
CJ-GFT070-35X50	8	16	9000	1.78x10^-5	0.2	1.0	±0.5	120
CJ-GFT075-45X55	12,5	25	7000	5.35x10^-5	0.2	1.0	±0.5	210
CJ-GFT090-55x55	22	44	6000	1.14x10^-4	0.3	1.0	±0.5	310
CJ-GFT095-55x61	22	44	6000	1.14x10^-4	0.3	1.0	±0.5	358
CJ-GFT100-66x88	40	80	5000	4.33x10^-4	0.3	1.0	±0.7	785
CJ-GFT110-85X110	75	150	4000	1.43x10^-3	0.3	1.0	±0.7	1560