Кулачковые муфты с зубчатым венцом и коническими втулками, серия CJ-C



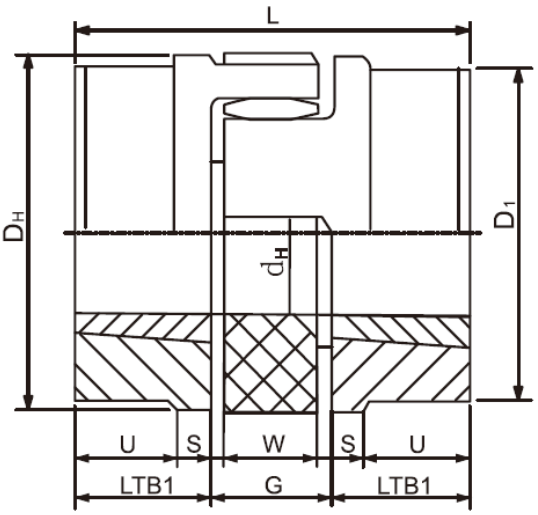

Размер	Коническая втулка	Макс. отверстие	Размеры, мм								
			LTBl	G	S	W	L	U	Dн	Dl	dн
24	1008	24	22	18	2,0	14	64	–	55	55	27
28	1108	28	22	20	2,5	15	66	–	65	65	30
38	1108	28	22	24	3,0	18	70	15	80	78	38
42	1610	42	25	26	3,0	20	78	16	95	94	46
48	1615	42	38	28	3,5	21	106	28	105	104	51
55	2012	50	32	30	4,0	22	96	20	120	118	60
65	2012	50	32	35	4,5	26	101	19	135	115	68
75	2517	65	45	40	5,0	30	144	36	160	158	80
90	3020	80	51	45	5,5	24	149	33	200	160	100