Цепные муфты



Основные характеристики:

- простая конструкция, лёгкая сборка и разборка,
- малый вес и длительный срок службы,
- могут компенсировать небольшие неточности установки,
- подходят для высокотемпературной, влажной и пыльной рабочей среды,
- не могут работать на высокой скорости и при сильной вибрации.

Цепные муфты, серия КС



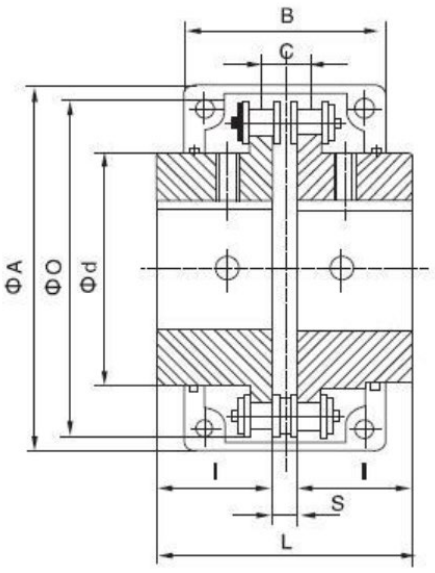

Размер	Допустимый диапазон диаметров валов, мм	Черновое отверстие, мм	A	d	o	L	l	s	б	c	Макс. угловое рассогласование	Винт	Макс. крутящий момент, Нм	Макс. частота вращения, об/мин	Момент инерции, кг х см²	Требуемый объём смазки, кг	G кг
КС-3012	12-16	12	69	25	45	64.8	29.8	5.2	63	10.2	1°	M6	190	5000	3.7	0.10	0.4
КС-4012	12-22	12	77	33	62	79.4	36,0	7.4	72	14.4		M6	249	4800	55	0.10	0,8
КС-4014	12-28	12	84	43	69	79.4	36.0	7.4	75	14.4		M6	329	4800	9.7	0.13	1.1
КС-4016	14-32	14	92	48	77	87.4	40.0	7.4	75	14.4		M6	419	4800	14.4	0.17	1.4
КС-5014	15-35	14	101	53	86	99.7	45,0	9.7	85	18.1		M8	620	3600	28.0	0.22	2,2
КС-5016	16-40	16	111	60	93	99.7	45,0	9.7	85	18,1		M8	791	3600	37,0	0.26	2,7
КС-5018	16-45	16	122	70	106	99.7	45.0	9.7	85	18.1		M8	979	3000	56.3	0.36	3.8
КС-6018	20-56	20	142	85	127	123.5	56,0	11.5	105	22.8		M10	1810	2500	137,3	0.50	6.2
КС-6020	20—60	20	158	98	139	123.5	56.0	11.5	105	22.8		M10	2210	2500	210,2	0,80	7.8
КС-6022	20-71	20	168	110	151	123.5	56.0	11.5	117	22.8		M10	2610	2500	295.0	0.70	10.4
КС-8018	20-80	20	190	110	169	141.2	63.0	15.2	129'	29.3		M12	3920	2000	520.0	0.90	12.7
КС-8020	20-90	20	210	121	185	145.2	65,0	15.2	137	29,3		M12	4800	2000	812.4	1.10	16,0
КС-8022	20-100	20	226	140	202	157.2	71,0	15.2	137	29.3		M12	5640	1800	1110.0	1.20	20.2
КС-10020	25-110	25	281	160	233	178.8	80,0	18.8	153	35.8		M12	8400	1800	2440.0	1.80	33.0
КС-12018	35-125	35	307	170	256	202.7	90,0	22.7	181	45.4		M12	12700	1500	3940,0	3.20	47.0
кс-12022	35-140	35	357	210	304	2227	100,0	22,7	181	45.4		M12	18300	1250	7810,0	4.40	72,0
КС-16018	63-160	53	375	228	340	254.1	112.0	30.1	240	58.5		M16	26400	1100	14530.0	7.20	108.0
КС-16022	80-200	70	440	279	405	310,1	140,0	30.1	245	58.5		M16	38100	1000	32220.0	9.90	187.0
КС-20018	82-205	75	465	289	425	437.5	200.0	37.5	285	71,6		M20	54100	800	50980.0	11.80	286.0
КС-20022	100-255	90	545	363	506	477,5	220.0	37.5	300	71,6		M20	77800	600	111100.0	15.80	440.0
КС-24022	120-310	110	650	448	607	650.0	302.5	45	340	87.8		M20	137000	600	310000.0	21.90	869.0
КС-24026	150-360	140	745	526	704	700.0	327.5	45	350	87.8		M20	186000	500	598500.0	28.10	1260.0

Цепные муфты, серия GL

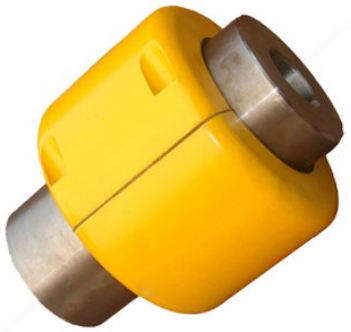

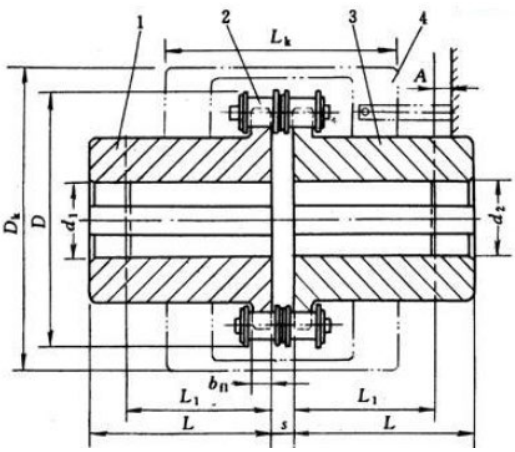

Размер	Номинальный крутящий момент, Нм	Макс. частота вращения, об/мин		Диаметры отверстий d1, d2, мм	Длина отверстий, мм		Цепь	Шаг	Количество зубьев	D	b_n	s	A	D_k макс.	L_k макс.	Вес, кг	Момент инерции, кг х м^2	Допустимое рассогласование		
		без крышки	с крышкой		Y	J_1												Рад Δy	Осевое Δx	Угловое Δα / (°)
					L	L_1														
GL1	40	1400	4500	16、18、19	42	-	06B	9.525	14	51.06	5.3	4.9	-	70	70	0.40	0.0001	0.19	1.414	
				20	52	38							4							
GL2	63	1250	4500	19	42	-	06B	9.525	16	57.08	5.3	4.9	-	75	75	0.7	0.0002			
				20、22、24	52	38							4							
GL3	100	1000	4000	20、22、24	52	38	08B	12.7	14	68.88	7.2	6.7	12	85	80	1.1	0.00038	0.25	1.9	
				25	62	44							6							
GL4	160	1000	4000	24	52	-	08B	12.7	16	76.91	7.2	6.7	-	95	88	1.8	0.00086			
				25、28	62	44							6							
				30、32	82	60							-							
GL5	250	800	3150	28	62	-	10A	15.875	16	94.46	8.9	9.2	-	112	100	3.2	0.0025	0.32	2.3	
				30、32、35、38	82	64														
				40	112	84														
GL6	400	630	2500	32、35、38	82	60	10A	15.875	20	116.57	8.9	9.2	-	140	105	5.0	0.0058			
				40、42、45、48、50	112	84														
GL7	630	630	2500	40、42、45、48、50、55	112	84	12A	19.05	18	127.78	11.9	10.9	-	150	122	7.4	0.012	0.38	2.8	
				60	142	107														
GL8	1000	500	2240	45、48、50、55	112	84	16A	25.4	16	154.33	15	14.3	12	180	135	11.1	0.025	0.5	3.8	1
				60、65、70	142	107														
GL9	1600	400	2000	50、55	112	84	16A	25.4	20	186.5	15	14.3	12	215	145	20	0.061			
				60、65、70、75	142	107							-							
				80	172	132														
GL10	2500	315	1600	60、65、70、75	142	107	20A	31.75	18	213.02	18	17.8	6	245	165	26.1	0.079	0.63	4.7	
				80、85、90	172	132							-							
GL11	4000	250	1500	75	142	167	24 A	38.1	16	213.49	24	21.5	35	270	195	39.2	0.188	0.76	5.7	
				80、85、90、95	172	132							10							
				100	212	167							-							
GL12	6300	250	1250	85、90、95	172	167	28A	44.45	16	270.08	24	24.9	20	310	205	59.4	0.38	0.88	6.6	
				100、110、120	212	202							-							
GL13	10000	200	1120	100、110、120、125	212	167	32 A	50.8	18	340.8	30	28.6	14	380	230	86.5	0.869			
				130、140	252	202							-							
GL14	16000	200	1000	120、125	212	167	32 A	50.8	22	405.22	30	28.6	14	450	250	150.8	2.06	1	7.6	
				130、140、150	252	202							-							
				160	302	242														
GL15	25000	200	900	140、150	252	202	40 A	63.5	20	466.25	36	35.6	18	510	285	234.44	4.37	1.27	9.5	
				160、170、180	302	242							-							