# Опросный лист для подбора приводных муфт

**https://rdc-drive.ru**

**Заполненный опросный лист направьте по адресу электронной почты sale@rdc-drive.ru**

Компания _____ Телефон _____

Адрес _____ E-mail _____

_____ Запрос _____

Отдел _____ Дата _____

Ф.И.О. _____

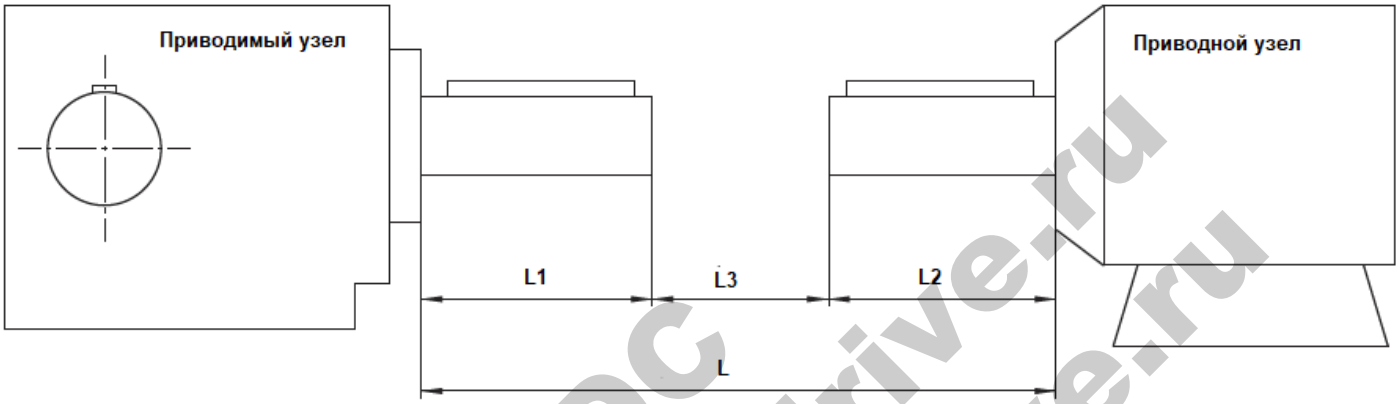


RDC
www.rdc-drive.ru
sale@rdc-drive.ru

Приводимый узел _____

Приводной узел _____

Тип приводного узла

- ДВС ☐
  Топливо: дизель ☐ / бензин ☐
  Количество цилиндров ____
- Электрический двигатель ☐
- Другой ☐

_____

Мощность приводного узла _____ [кВт]

Частота вращения приводного узла _____ [мин$^{-1}$]

Необходимый сервис-фактор _____

L _____ [мм] L3 _____ [мм]

L1 _____ [мм] L2 _____ [мм]

Максимальное осевое смещение Δ Ka _____ [мм]

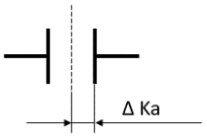


Максимальное радиальное смещение Δ Kr _____ [мм]

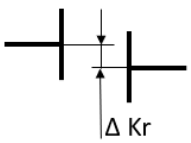


Максимальное угловое смещение Δ Kw _____ [°]

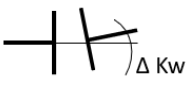

Температура применения: постоянная - ___ / + ___ [°C] кратковременная - ___ / + ___ [°C]

Класс балансировки _____

Особые условия применения (огне- и взрывозащита, антикоррозийные покрытия и т.д.): _____

_____

Вал приводного узла

Вал приводимого узла

Цилиндрическая посадка

h1 _____ [мм] d1 _____ [мм]

h2 _____ [мм] d2 _____ [мм]

b1 _____ [мм] c1 _____ [мм]

b2 _____ [мм] c2 _____ [мм]

Допуск _____

Допуск _____

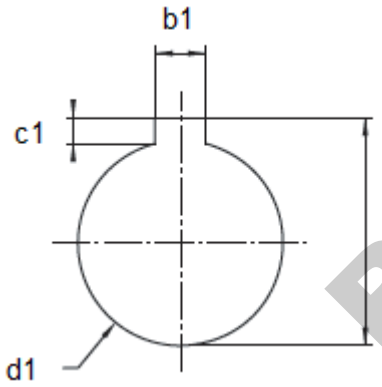


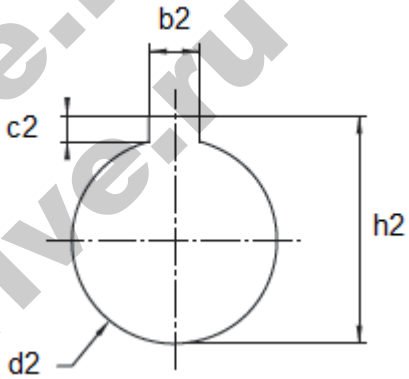


Коническая посадка

Максимальный диаметр _____ [мм]

Максимальный диаметр _____ [мм]

Минимальный диаметр _____[мм]

Минимальный диаметр _____[мм]

Конусность _____

Конусность _____

Другая форма валов _____

Потребность ☐ разовая _____ [шт.] ☐ регулярная _____ [шт. / месяц]

Комментарий_____

_____

_____

_____

_____

RDC
www.rdc-drive.ru
sale@rdc-drive.ru

Чертеж или фотографии узла.

RDC
www.rdc-drive.ru
sale@rdc-drive.ru